โครงการปรับปรุงห้องประชุมสำนักงานคณบดี

คณะเทคโนโลยี มหาวิทยาลัยขอนแก่น

รายการประกอบแบบทั่วไป

เพื่อให้การก่อสร้างของอาคารนี้ดำเนินไปอย่างถูกต้องตามวัตถุประสงค์ของผู้ออกแบบโดย

A.ผู้รับเหมายึดถือปฏิบัติตามรายการฉบับนี้กับแบบโครงสร้างเกี่ยวกับขนาดของโครงสร้างหรือระยะส่วนต่างๆให้ยึดถือตัวเลขที่แสดงเป็นสำคัญ ห้ามวัดระยะและขนาด หรือนับจำนวนจากแบบที่แสดงไว้เป็นบางส่วนเพื่อเป็นตัวอย่าง

B.ตัวเลขที่บอกขนาด เช่น ความลึก ความกว้างของอาคารเป็นขนาดของคอนกรีตโครงสร้าง มิได้รวมถึงส่วนตกแต่ง เช่น ปูน ฉาบหรือซีเมนต์ลาดพื้นเป็นต้น

C.ระยะต่างๆที่แสดงโดยทั่วไปเป็นระยะที่วัดจากศูนย์กลาง เว้นแต่จะแสดงไว้ในแบบเป็นอย่างอื่น

D.หากรายละเอียดของแบบส่วนใด หรือรายการส่วนใดที่สงสัยหรือไม่ชัดเจนต้องเสนอให้ผู้ออกแบบวินิจฉัยก่อนลงมือทำการก่อสร้างทุกครั้ง

E.ภารดำเนินการก่อสร้างให้เสนอ SHOP DRAWING ต่อผู้ควบคุมการก่อสร้างมช.อนุมัติก่อนดำเนินการก่อสร้าง

F.และนอกจากนี้หากมีสิ่งใดสมควรที่จะต้องทำเพื่อให้การก่อสร้างดำเนินไปอย่างถูกต้องตามหลักวิชาการ ผู้รับเหมาจะต้องทำการแนะนำต่อผู้ออกแบบหรือผู้ควบคุมงาน แม้ว่าสิ่งนั้นจะไม่ได้ระบุไว้ในแบบ หรือระบุไว้ในรายการก่อสร้าง

1.รายการทั่วไป

ก.ระยะทั้งหมดที่ปรากฏในแบบก่อสร้างนี้ ถ้ามิได้ระบุไว้เป็นอย่างอื่นให้ถือว่ามีหน่วยเป็นเมตร

ข.ก่อนลงมือทำการก่อสร้างผู้รับเหมาก่อสร้างจะต้องทำการบักผังและทำการตรวจสอบการต่างระดับของพื้นที่หรือสิ่งก่อสร้างเดิม (ถ้ามี) ถ้าปรากฏระยะหรือระดับจากการตรวจสอบไม่ตรงกับที่ระบุไว้ในแบบหรือรายการให้เสนอต่อผู้ออกแบบเพื่อวินิจฉัยชี้ขาด

ค.วัสดุที่เป็นโลหะทุกชนิดต้องอาบน้ำยากันสนิมอย่างน้อย 1 เที่ยว

ง.วัสดุที่เป็นไม้ทุกชนิดต้องอาบน้ำยากันปลวกอย่างน้อย 1 เที่ยว

2.งานสี

4.1 สีทาภายในชนิดสีน้ำอะคริลิคแท้ 100 % ป้องกันการหลุดล่อน ลอกล่อนและเสื่อมสภาพเป็นฝุ่นผง ป้องกันการเกิดรอยด่างจากคราบเกลือบนฟิล์มสี ป้องกันเชื้อรา แสงแดดไร่น้ำ ฟิล์มสีไม่ออมน้ำ ปราศจากสารปรอทและตะกั่ว ใช้ผลิตภัณฑ์ TOA SuperShield DURACLEAN ,BegerShield PhotoClean ,ICI Dulux EasyCare Semi-Gloss & Sheen หรือเทียบเท่า มอก. 2321-2549

3.งานผนังตกแต่งและเฟอร์นิเจอร์บิ้วอิน

โครงภายใน

ให้ใช้ไม้ตะแยกหรือไม้สักจ๊อยท์ ขนาด 1"x2" โดยไม้ที่นำมาใช้ทำโครงภายในต้องผ่านกรรมวิธีการเคลือบน้ำยากันแมลงต่างๆ ไม้โครงต้องอบแห้งสนิทไม่บิดงอ ไม่มีรอยพรุนปราศจากปลวกมอดและแมลงต่างๆ โครงไม้ที่นำมาทำเฟอร์นิเจอร์ติดตั้ง ในชิ้นงานเดียวกัน ผู้รับจ้างจะต้องใช้ไม้โครงชนิดเดียวกันและอยู่ในสภาพสมบูรณ์ พร้อมทั้งทาเคลือบน้ำยากันปลวกแบบไม่จุ่นทั่วทุกโครงไม้

แผ่นไม้อัด

แผ่นไม้อัดที่จะนำมาใช้งานไม่ว่าจะเป็นไม้อัดสัก ไม้อัดยาง ทุกประเภทที่ต้องใช้ต้องอบแห้งไม่บิดงอ ไม่มีตำหนิ ไม่เป็นกระพี้หรือตาไม้และต้องคัดลาย สี และลายเสี้ยนไม้ที่สวยงามเรียบสนิท ไม่มีรูพรุน โค้ยนาด และความหนาของไม้อัดตามที่ระบุในแบบ ไม้อัดที่ใช้ทั้งหมดจะต้องได้มาตรฐานผลิตภัณฑ์แผ่นไม้อัด คุณภาพมาตร A

อุปกรณ์ประกอบเฟอร์นิเจอร์

อุปกรณ์ประกอบเฟอร์นิเจอร์ เช่น บานพับ มือจับ กุญแจล็อก ผู้รับจ้างต้องจัดหาอุปกรณ์ประกอบเฟอร์นิเจอร์ คุณภาพตามรุ่นที่ระบุในแบบ

4.งานย้อมสีไม้ธรรมชาติ

1.วัสดุเนื้อไม้ที่แบบระบุให้ย้อมสีธรรมชาติ ให้ทำการอุดโป๊วและขัดตกแต่งผิวไม้ด้วย กระดาษทรายหยาบเบอร์ 100-150 และขัดละเอียดด้วยกระดาษทรายเบอร์ 180-320 ทุกครั้งก่อนการย้อมสีไม้ ให้ใช้สีย้อมไม้ประเภทน้ำมัน ชนิดเงา

-รองพื้นด้วยน้ำยารักษาเนื้อไม้ 1 เที่ยว

-ทาสีย้อมไม้ 2-3 เที่ยว

ใช้ผลิตภัณฑ์ TOA,BEGER

2.วัสดุที่เป็นเนื้อไม้ให้อาบน้ำยากันปลวกทุกชิ้น

โครงการ :
ปรับปรุงห้องประชุมสำนักงานคณบดี

สถาปนิก:

วิศวกรโครงสร้าง :

วิศวกรไฟฟ้า :

วิศวกรประปาและสุขาภิบาล :

เขียนแบบ:
อาทิตย์ เชียงเครือ

ที่ปรึกษาโครงการ:

ตรวจแบบ:
ศุภชัย ตรเสนา
หน.งานอาคารสถานที่

อนุมัติ:
คณบดีคณะเทคโนโลยี
วันที่ 21/09/61

แบบแสดง:
รายการประกอบแบบทั่วไป

มาตราส่วน: NTS.

แบบเลขที่: A-01

รหัสแบบ มช.	แผ่นที่
	01/18

รายการ สารบัญแบบ สัญลักษณ์ประกอบแบบ

สารบัญแบบภูมิสถาปัตยกรรม

แผ่นที่	แบบเลขที่	รายการ	มาตราส่วน
A-01		สารบัญแบบ, สัญลักษณ์ประกอบแบบ	NTS.
A-02		รายการประกอบแบบทั่วไป	NTS.
A-03		ผังบริเวณ	NTS.
A-04		ผังพื้น, ผังวัสดุปูพื้น	1:100
A-05		ผังฝ้าเพดาน	1:100
A-06		รูปตัด A-A, B-B	1:50
A-07		รูปตัด C-C,D-D	1:50
A-08		รูปตัด E-E,F-F	1:50
A-09		รูปตัด G-G	1:50
A-10		DETAIL 1,2	1:25
A-11		DETAIL 3,4	1:25
A-12		DETAIL 5,6	1:25
A-13		แบบขยายผนังทางเข้าห้อง	1:50
A-14		แบบขยายประตู-หน้าต่าง	1:50
A-15		แบบขยายห้องน้ำ	1:50
A-16		ระบบกำจัดปลวก	1:100

สารบัญแบบวิศวกรรมไฟฟ้า

แผ่นที่	แบบเลขที่	รายการ	มาตราส่วน
EE-01		ผังแสงสว่าง1, ผังแสงสว่าง2	1:100
EE-02		ผังระบบปรับอากาศ, ผังระบบภาพและเสียง	1:100

สารบัญแบบวิศวกรรมสุขาภิบาล

แผ่นที่	แบบเลขที่	รายการ	มาตราส่วน

สารบัญแบบวิศวกรรมโครงสร้าง

แผ่นที่	แบบเลขที่	รายการ	มาตราส่วน

รายการประกอบแบบวัสดุ

รายการวัสดุ	รายการ
พื้น	
F1	พื้นปูแกรนิตโต้ ขนาด 0.60x0.60 ม. ปูขอบชิด เลือกรุ่นภายหลัง เกรด A
F2	พื้นปูกระเบื้องหยาบ ขนาด 0.40x0.60 ม. เลือกรุ่นภายหลัง เกรด A
ผนัง	
1	ผนังยิปซั่มบอร์ด ของเดิม ให้ผู้รับจ้างทำการทาสีน้ำอะครีลิคแท้ 100% 2 รอบ ชนิดภายใน
2	ผนังตกแต่งตามแบบขยาย
3	ผนังอิฐมอญ ฉาบเรียบ ของเดิม ให้ผู้รับจ้างทำการทาสีน้ำอะครีลิคแท้ 100% 2 รอบ ชนิดภายใน
4	ผนังกรุกระเบื้องเซรามิค ขนาด 0.20x0.40 ม. เลือกรุ่นภายหลัง เกรด A
5	ผนังก่ออิฐมอญ 1/2 แผ่น ฉาบเรียบ ของเดิม ทาสีน้ำอะคีลิคแท้ 100% 2 รอบ ชนิดภายใน
ฝ้าเพดาน	
C1	ฝ้าเพดานแผ่นยิปซั่มบอร์ด หนา 9 มม. ฉาบเรียบ โครงเคร่าเหล็กชุปสังกะสี หนา 0.50 มม.
	ทาสีน้ำอะคีลิคแท้ 100 % 2 รอบ
C2	ฝ้าเพดานแผ่นยิปซั่มบอร์ด แบบ T-BAR หนา 9 มม. โครงเคร่าเหล็กชุปสังกะสี หนา 0.50 มม.
ประตู	
ป1	ประตูไม้อัดบานเลื่อนกรุแผ่นลามิเนต โครงเคร่าไม้เนื้อแข็ง รางเลื่อน/ล้อเลื่อนสแตนเลส หนา 2มม.
	ให้ผู้รับจ้างทำการรื้อถอนประตูไม้อัดเดิมออก
ป2	ประตูบานเปิดเดี่ยว ไม้สนนอก วานิชเคลือบแข็งผิวไม้
	ให้ผู้รับจ้างทำการรื้อถอนประตูไม้เดิมออก
หน้าต่าง	
น1	หน้าต่างของเดิม ทาสีจริงน้ำมัน 2 รอบ

สัญลักษณ์ประกอบแบบ

สัญลักษณ์	รายการ
A-00	แสดงทิศทางรูปด้าน Ⓐ
	ดูรายละเอียด แผ่นที่ A - 00
A B 1	แสดงแนวเสาแนวตามตั้ง Ⓐ Ⓑ
	แสดงแนวเสาแนวตามนอน ①
A	แสดงแนวรูปตัด Ⓐ Ⓐ
	ดูรายละเอียด แผ่นที่ -
A	แสดงแนวรูปตัดขยาย Ⓐ
	ดูรายละเอียด แผ่นที่ -
±0.00	แสดงระดับในรูปตัด
±0.00	แสดงระดับพื้นในรูปตัด
	รายละเอียดของแบบ แสดงข้อความ ลูกศรชี้ส่วนที่ต้องการแสดงความหมาย
	แสดงแนวพิกัดเสา
	แสดงแนวเขตที่ดิน
	เส้นประ แสดงแนวของส่วนที่ถูกบัง หรือส่วนที่มองไม่เห็น
	ระยะจาก ศูนย์กลาง ถึง ศูนย์กลาง
	ระยะจาก ศูนย์กลาง ถึง ริม
	ระยะจาก ริม ถึง ริม
	แสดงแนวที่ถูกตัดขาด
	ช่องเปิดโล่ง
	ระดับดิน
	คอนกรีตหยาบ , คอนกรีตเสริมเหล็ก
	ทราย
	ผนังก่ออิฐมอญ ครึ่งแผ่น (แปลน)
	ผนังก่ออิฐมอญ เต็มแผ่น (แปลน)
	ผนังก่ออิฐมอญ ครึ่งแผ่น , เต็มแผ่น (รูปตัด)
G, M, FIX	กระจก , G = กระจกใส / M = กระจกเงา / FIX = กระจกติดตาย
	สัญลักษณ์ พื้น
	สัญลักษณ์ ผนัง
	สัญลักษณ์ ประตู
	สัญลักษณ์ หน้าต่าง
	ฟัน
	ไม่โชว์ผิวไม้
	ไม่ไม่โชว์ผิวไม้

โครงการ :
ปรับปรุงห้องประชุมสำนักงานคณบดี

สถาปนิก:

วิศวกรโครงสร้าง :

วิศวกรไฟฟ้า :

วิศวกรประปาและสุขาภิบาล :

เขียนแบบ:
อาทิตย์ เชียงเครือ

ที่ปรึกษาโครงการ:

ตรวจแบบ:
ศุภชัย ตรเสนา
หน.งานอาคารสถานที่

อนุมัติ:
คณบดีคณะเทคโนโลยี
วันที่ 31/ก.ย./61

แบบแสดง:
สารบัญแบบ

มาตราส่วน: NTS.

แบบเลขที่: A-02

รหัสแบบ มข.	แผ่นที่
	02 / 18

เหนือ

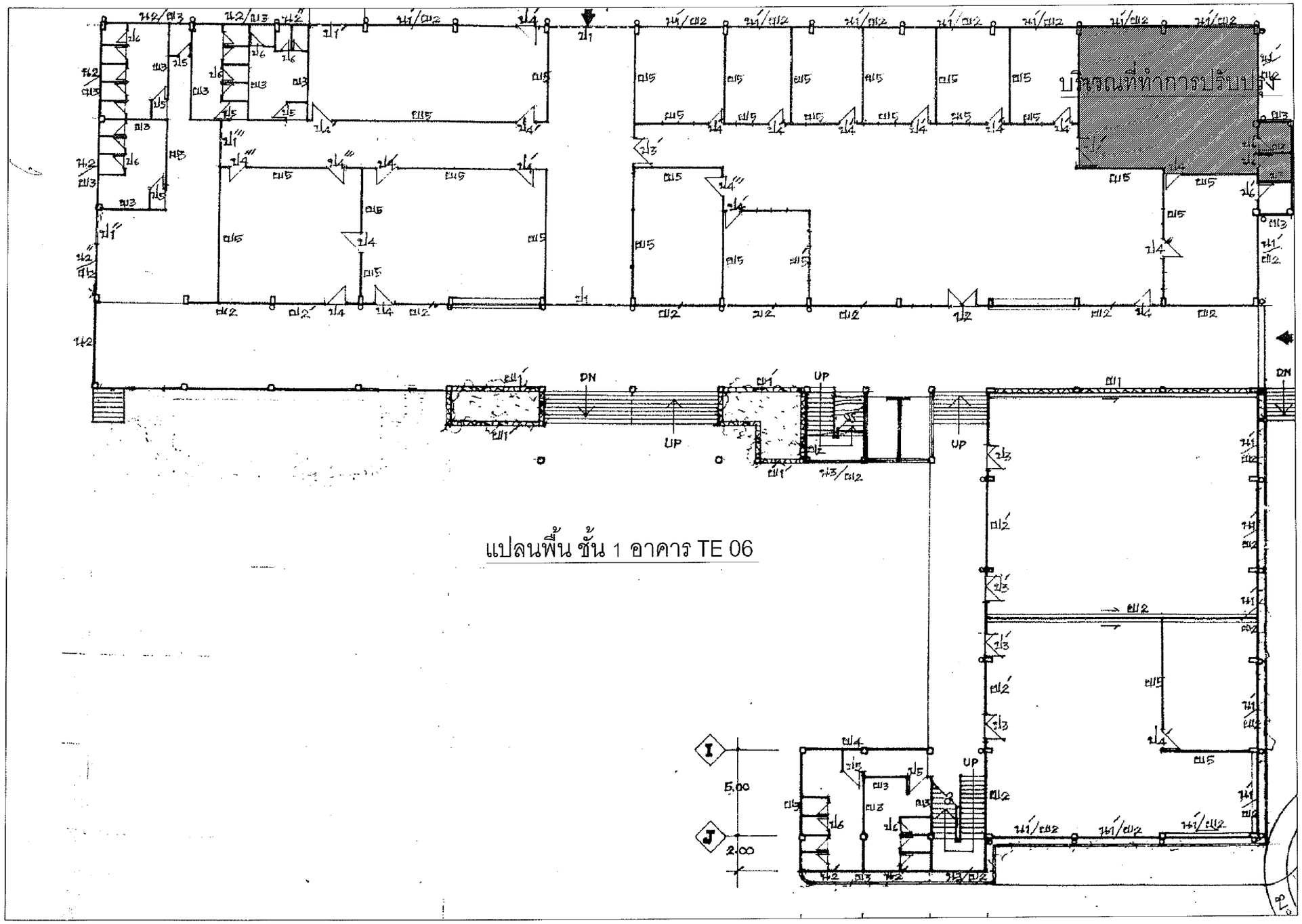

แปลนพื้น ชั้น 1 อาคาร TE 06

ผังบริเวณ

SCALE -

โครงการ :
ปรับปรุงห้องประชุมสำนักงานคณบดี

สถาปนิก:

วิศวกรโครงสร้าง :

วิศวกรไฟฟ้า :

วิศวกรประปาและสุขาภิบาล :

เขียนแบบ:
อาทิตย์ เชียงเครือ

ที่ปรึกษาโครงการ:

ตรวจแบบ:
ศุภชัย ตรเสนา
หน.งานอาคารสถานที่

อนุมัติ:
คณบดีคณะเทคโนโลยี
วันที่ 31/08/61

แบบแสดง:
ผังบริเวณ

มาตราส่วน: NTS.

แบบเลขที่: A-03

รหัสแบบ มข.	แผ่นที่
	03/18

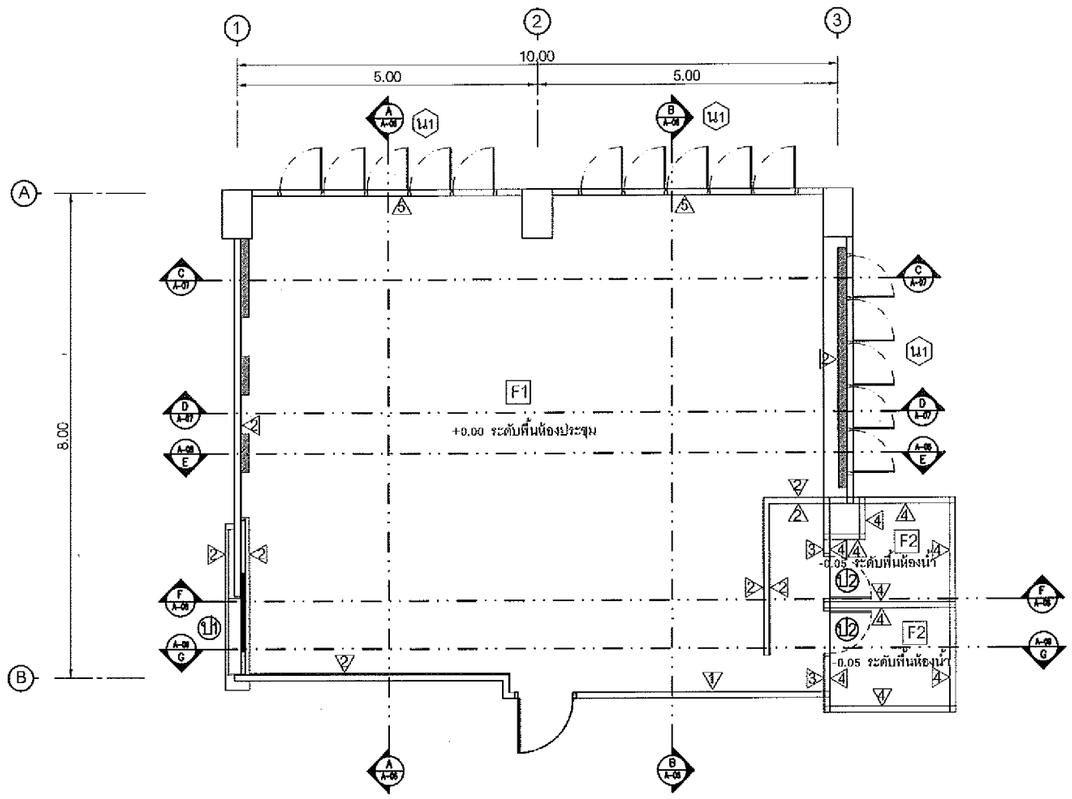

ผังพื้น

SCALE 1:100

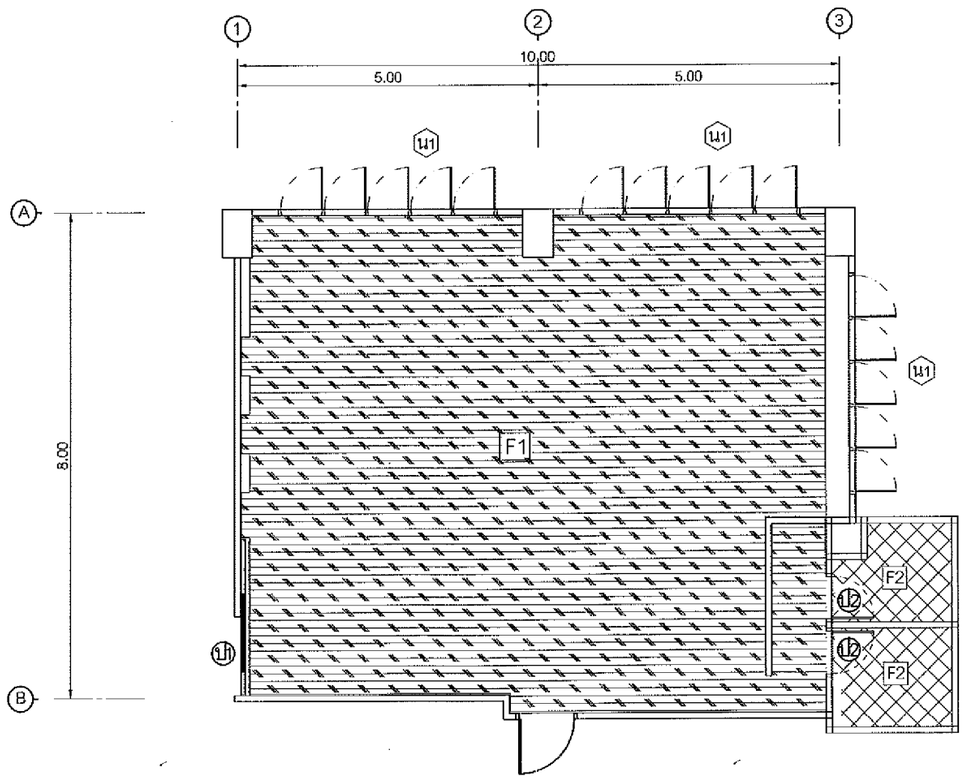

ผังวัสดุปูพื้น

SCALE 1:100

โครงการ :
ปรับปรุงห้องประชุมสำนักงานคณบดี

สถาปนิก:

วิศวกรโครงสร้าง :

วิศวกรไฟฟ้า :

วิศวกรประปาและสุขาภิบาล :

เขียนแบบ:
อาทิตย์ เชียงเครือ

ที่ปรึกษาโครงการ:

ตรวจแบบ:
ศุภชัย ตรเสนา
หน.งานอาคารสถานที่

อนุมัติ:
คณบดีคณะเทคโนโลยี
วันที่ 31/09/61

แบบแสดง:
ผังพื้น, วัสดุปูพื้น

มาตราส่วน: 1:100

แบบเลขที่: A-04

รหัสแบบ มข.	แผ่นที่
	04/18

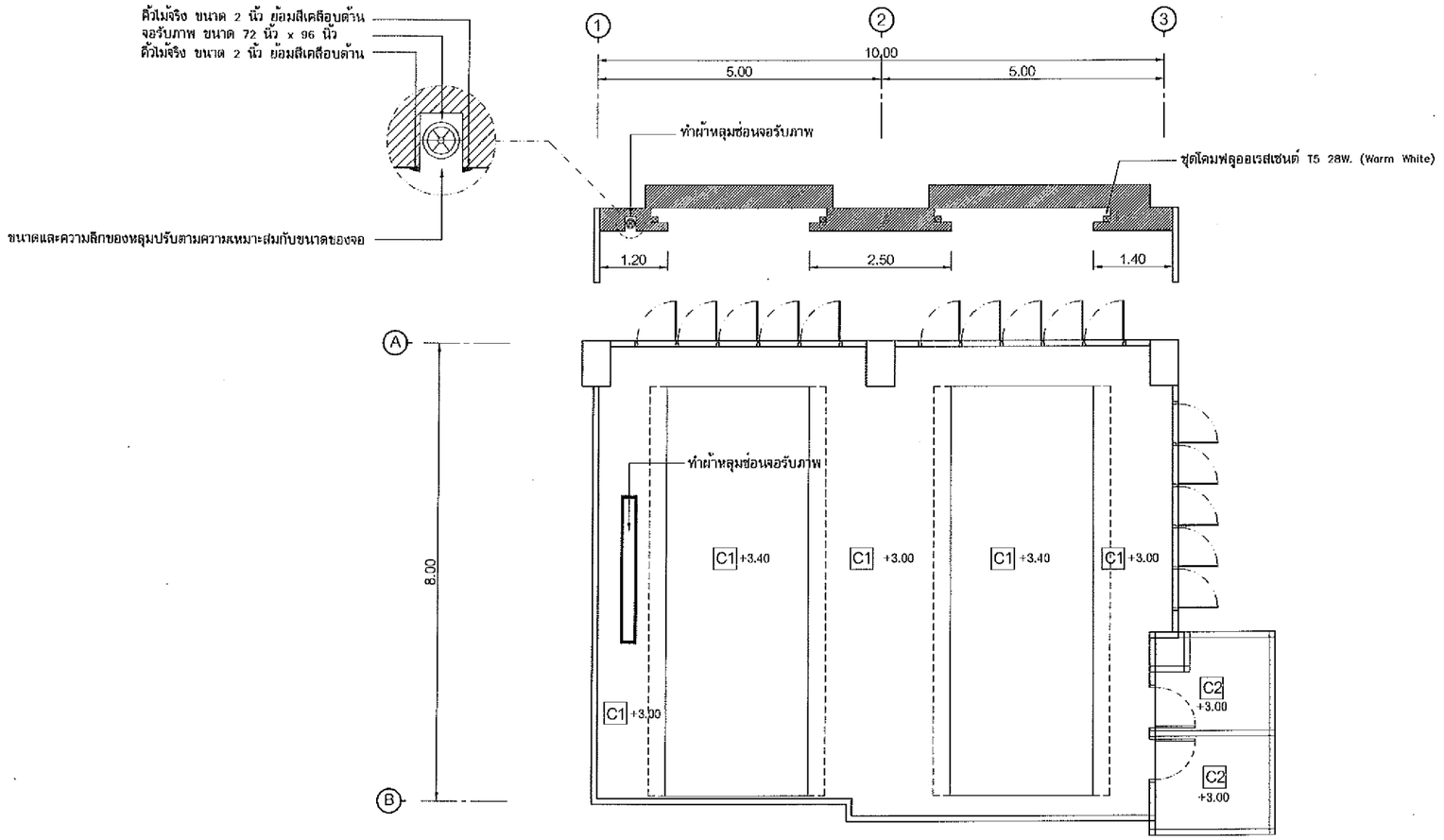

ผังฝ้าเพดาน

SCALE 1:100

โครงการ :
ปรับปรุงห้องประชุมสำนักงานคณบดี

สถาปนิก:

วิศวกรโครงสร้าง :

วิศวกรไฟฟ้า :

วิศวกรประปาและสุขาภิบาล :

เขียนแบบ:
อาทิตย์ เชียงเตริง

ที่ปรึกษาโครงการ:

ตรวจแบบ:
คุณชัย ตรเสนา
หน.งานอาคารสถานที่

อนุมัติ:
คณบดีคณะเทคโนโลยี
วันที่ 27/09/61

แบบแสดง:
ผังฝ้าเพดาน

มาตราส่วน: 1:100

แบบเลขที่: A-05

รหัสแบบ มข.	แผ่นที่
	05/18

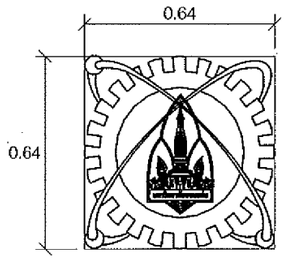

แผ่นตราสัญลักษณ์และฯ
แผ่นสแตนเลสผิวมันหนา 1 มม.ขึ้นรูป
ยกขอบ 1 นิ้ว. กัดกรดลายเส้นลงสีดำ

ขยายตราสัญลักษณ์

SCALE 1:20

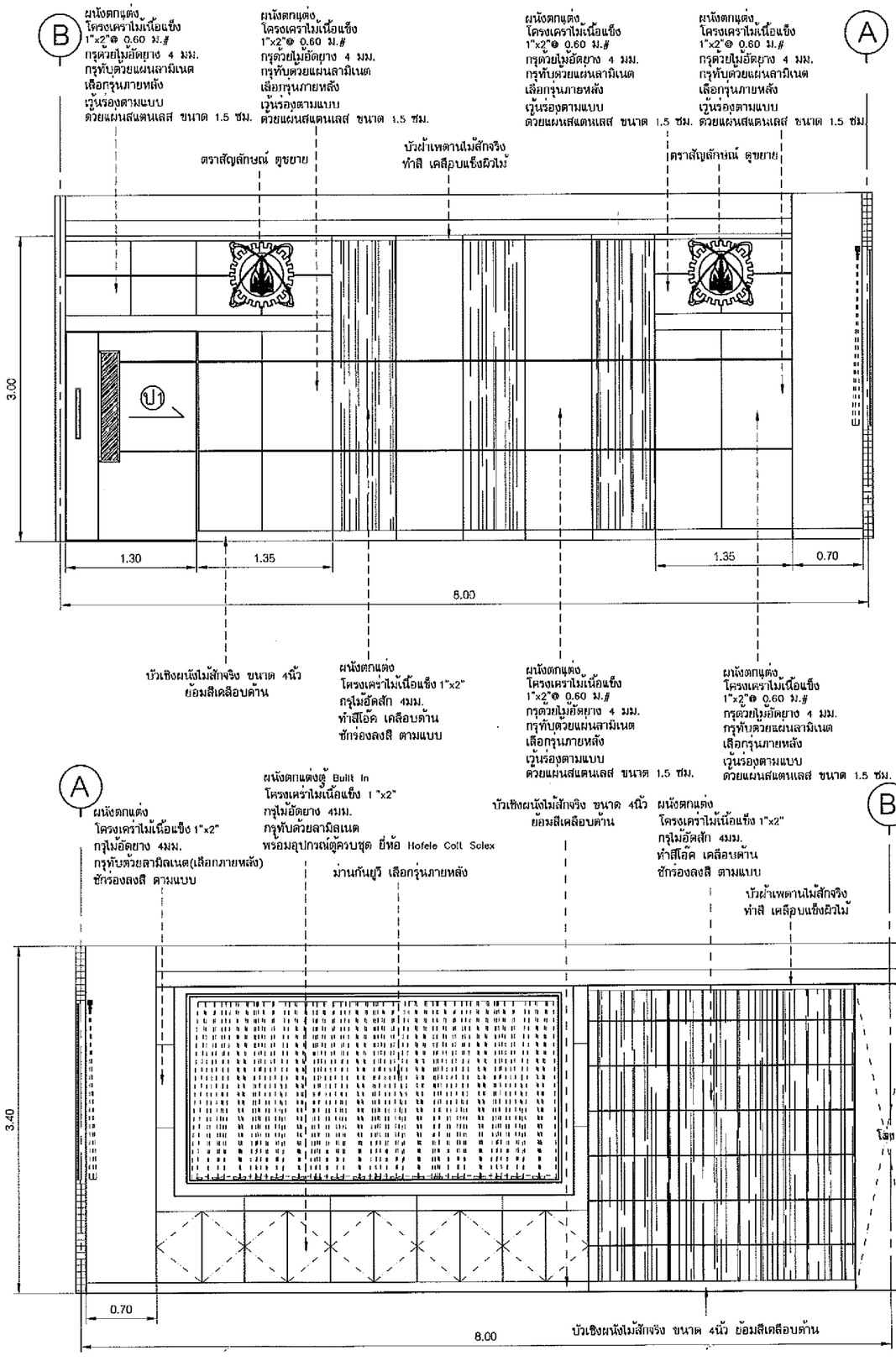

รูปตัด A–A

SCALE 1:50

รูปตัด B–B

SCALE 1:50

โครงการ :
ปรับปรุงห้องประชุมสำนักงานคณบดี

สถาปนิก:

วิศวกรโครงสร้าง :

วิศวกรไฟฟ้า :

วิศวกรประปาและสุขาภิบาล :

เขียนแบบ:
อาทิตย์ เรืองเครือ

ที่ปรึกษาโครงการ:

ตรวจแบบ:
ศุภชัย ตรสมา
หน.งานอาคารสถานที่

อนุมัติ:
คณบดีคณะเทคโนโลยี
วันที่ 31/09/61

แบบแสดง: รูปตัด A–A, B–B

มาตราส่วน: 1:50

แบบเลขที่: A–06

รหัสแบบ มข. | แผ่นที่ 06/18

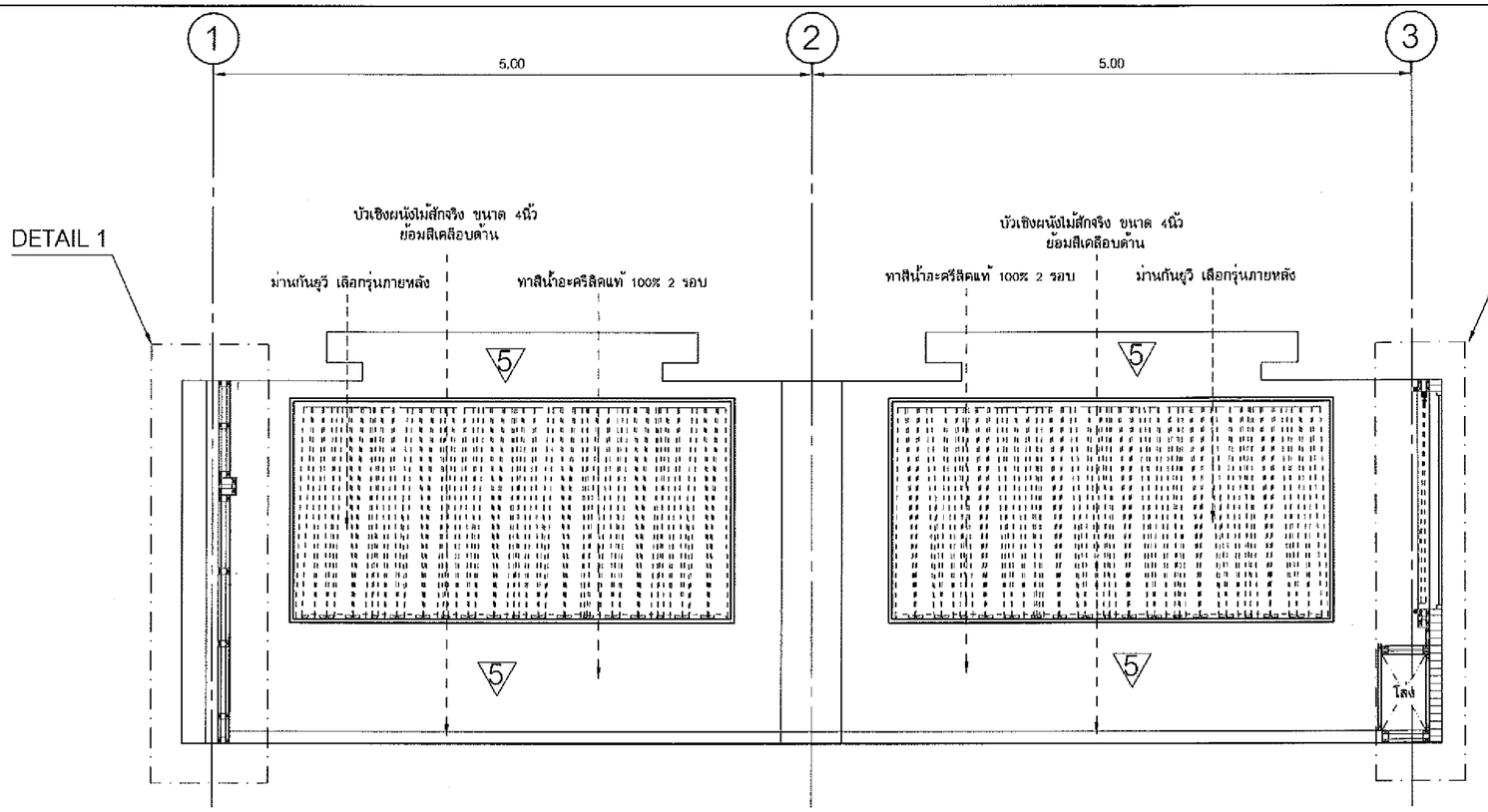

รูปตัด C–C

SCALE 1:50

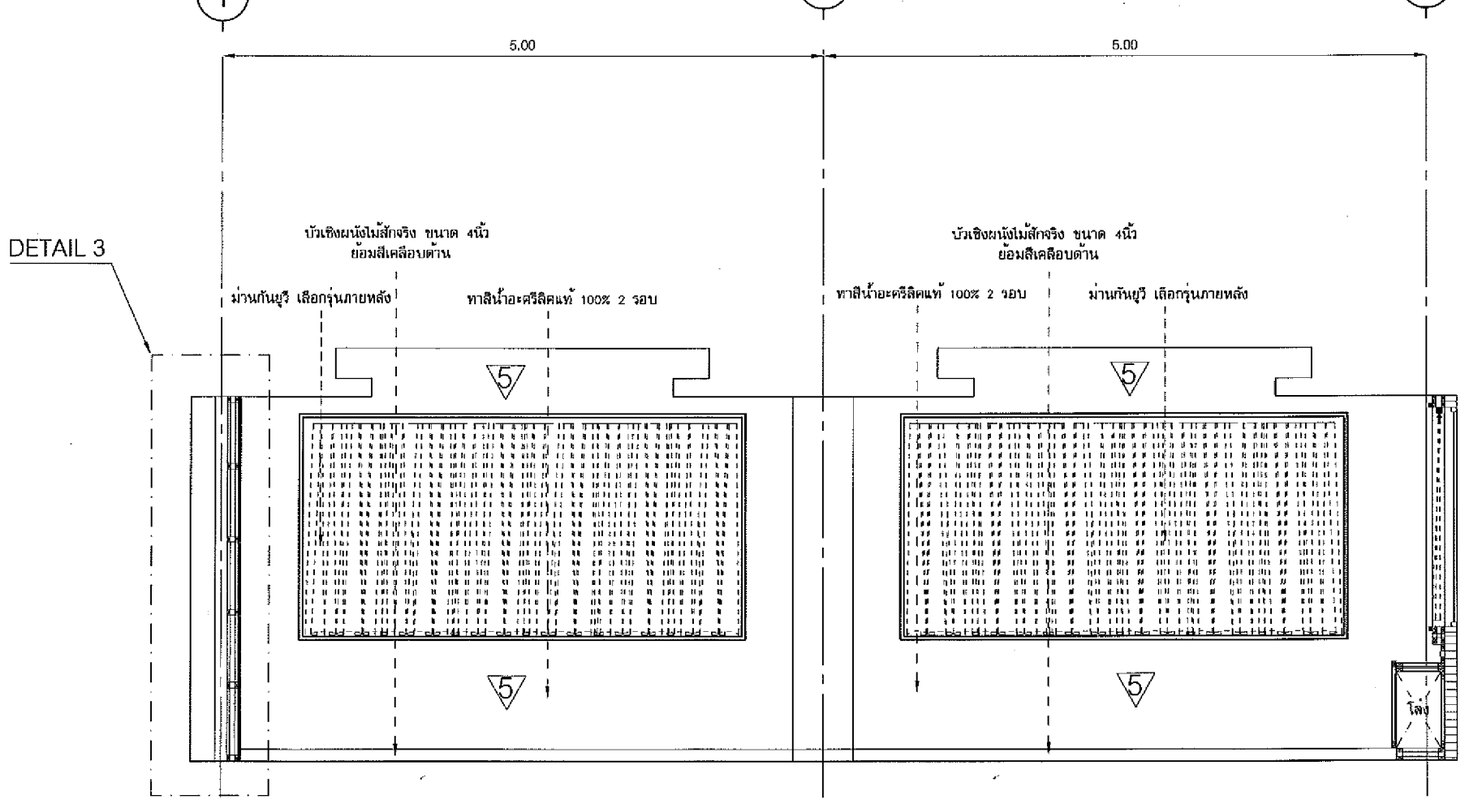

รูปตัด D–D

SCALE 1:50

โครงการ :
ปรับปรุงห้องประชุมสำนักงานคณบดี

สถาปนิก:

วิศวกรโครงสร้าง :

วิศวกรไฟฟ้า :

วิศวกรประปาและสุขาภิบาล :

เขียนแบบ:
อาทิตย์ เชียงเครือ

ที่ปรึกษาโครงการ:

ตรวจแบบ:
ศุภชัย ดรเสน่า
หน.งานอาคารสถานที่

อนุมัติ:
คณบดีคณะเทคโนโลยี
วันที่ 31/09/61

แบบแสดง: รูปตัด C–C, D–D

มาตราส่วน: 1:50

แบบเลขที่: A–07

รหัสแบบ มข. | แผ่นที่ 07/18

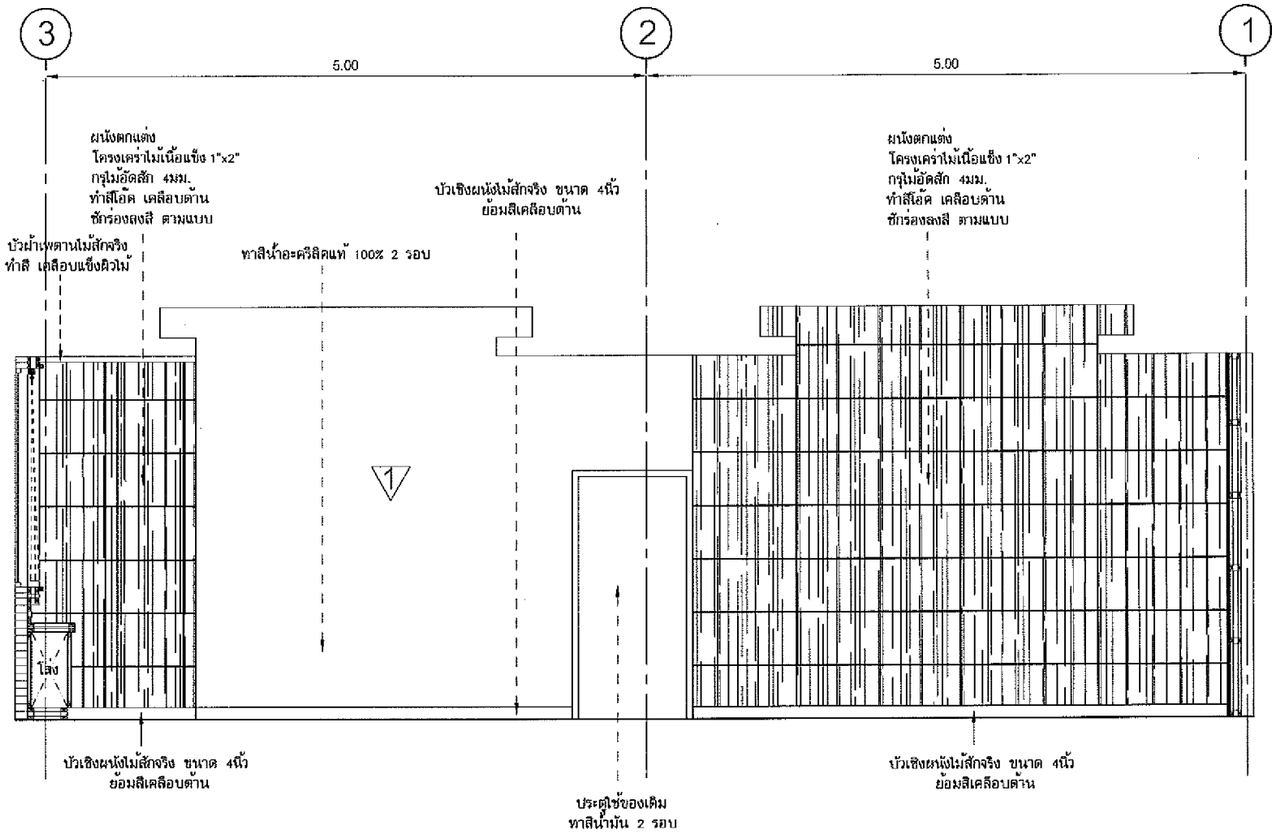

รูปตัด E–E
SCALE 1:50

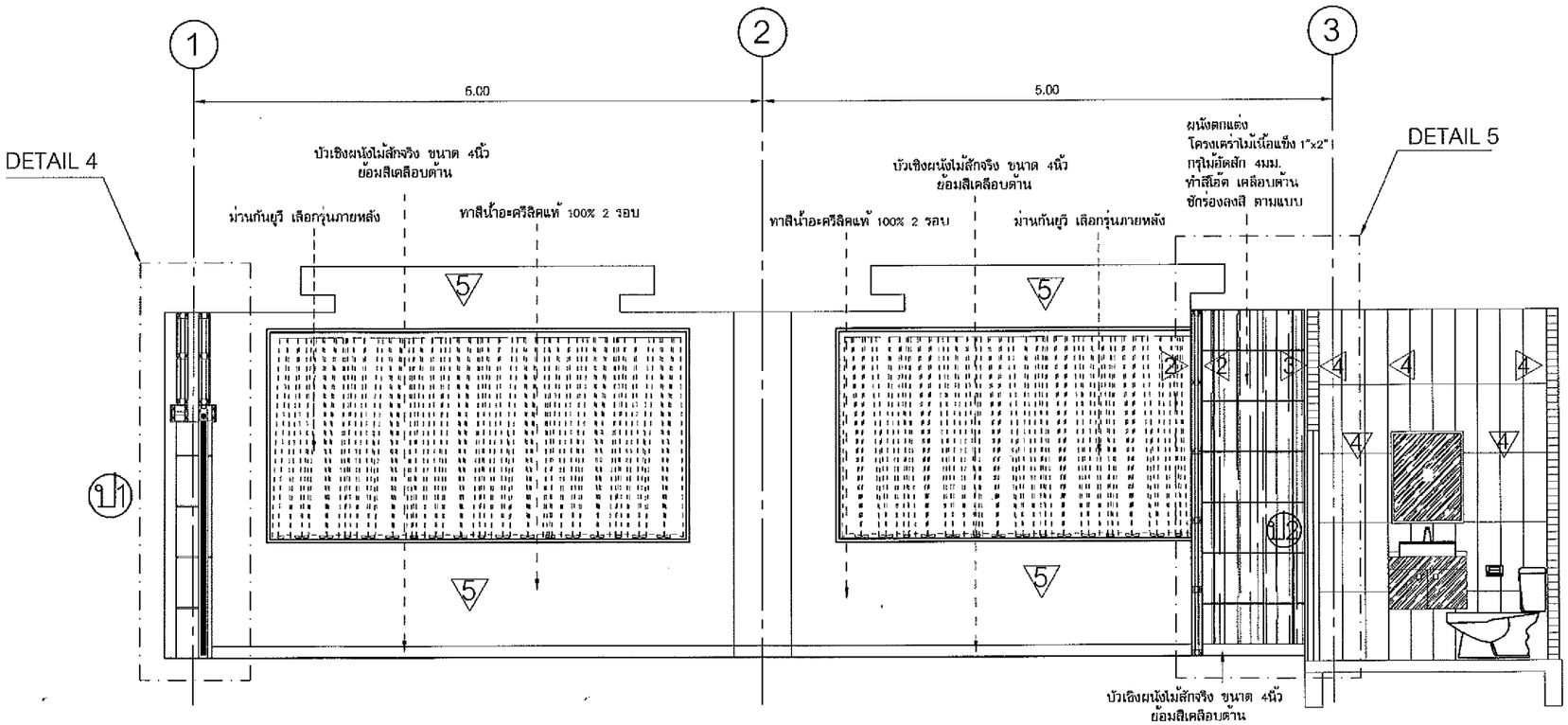

รูปตัด F–F
SCALE 1:50

โครงการ :
ปรับปรุงห้องประชุมสำนักงานคณบดี

สถาปนิก:

วิศวกรโครงสร้าง :

วิศวกรไฟฟ้า :

วิศวกรประปาและสุขาภิบาล :

เขียนแบบ:
อาทิตย์ เชียงเครือ

ที่ปรึกษาโครงการ:

ตรวจแบบ:
ศุภชัย ตรเสนา
หน.งานอาคารสถานที่

อนุมัติ:
คณบดีคณะเทคโนโลยี
วันที่ 5/09/61

แบบแสดง: รูปตัด E–E, F–F

มาตราส่วน: 1:50

แบบเลขที่: A–08

รหัสแบบ มข. | แผ่นที่ 08/18

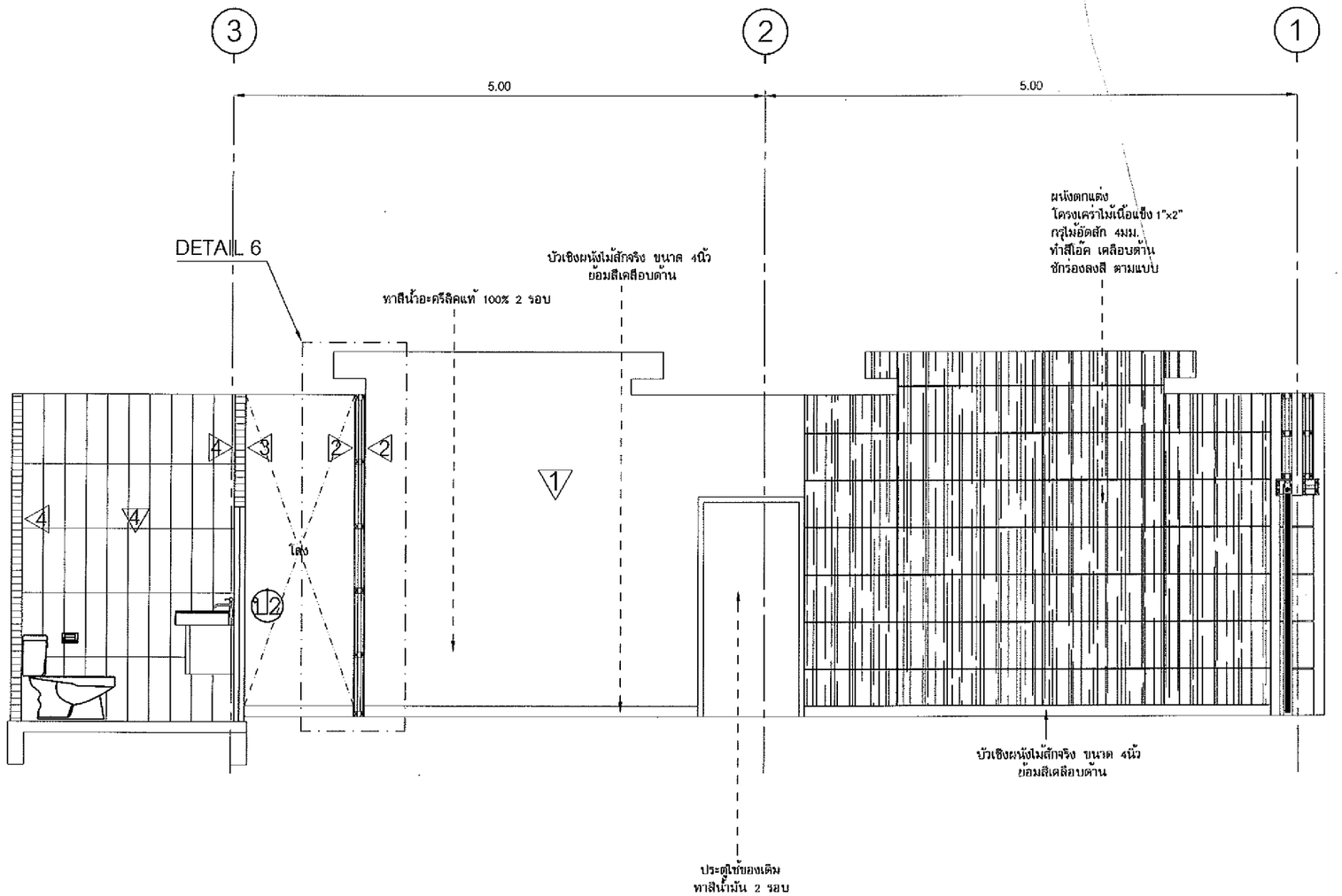

รูปตัด G-G

SCALE 1:50

โครงการ :

ปรับปรุงห้องประชุมสำนักงานคณบดี

สถาปนิก:

วิศวกรโครงสร้าง :

วิศวกรไฟฟ้า :

วิศวกรประปาและสุขาภิบาล :

เขียนแบบ:

อาทิตย์ เชียงเครือ

ที่ปรึกษาโครงการ:

ตรวจแบบ:

ศุภชัย ตรเสน่ห์

หน.งานอาคารสถานที่

อนุมัติ:

คณบดีคณะเทคโนโลยี

วันที่ 31/10/61

แบบแสดง: รูปตัด G-G

มาตราส่วน: 1:50

แบบเลขที่: A-09

รหัสแบบ มข.	แผ่นที่
	09/18

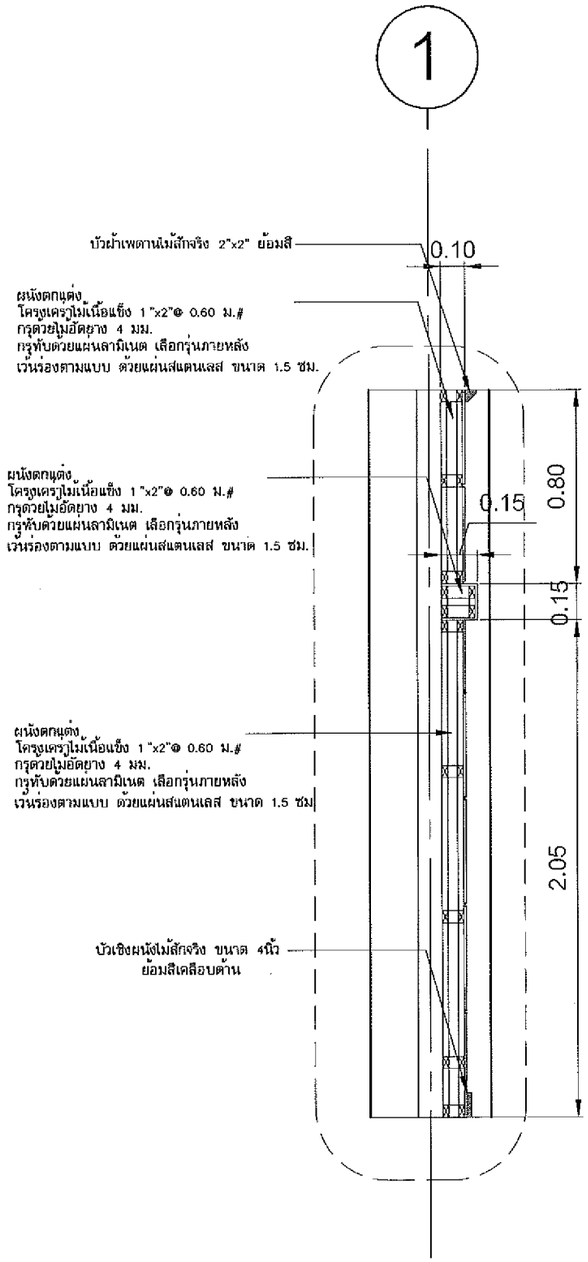

DETAIL 1

SCALE 1:25

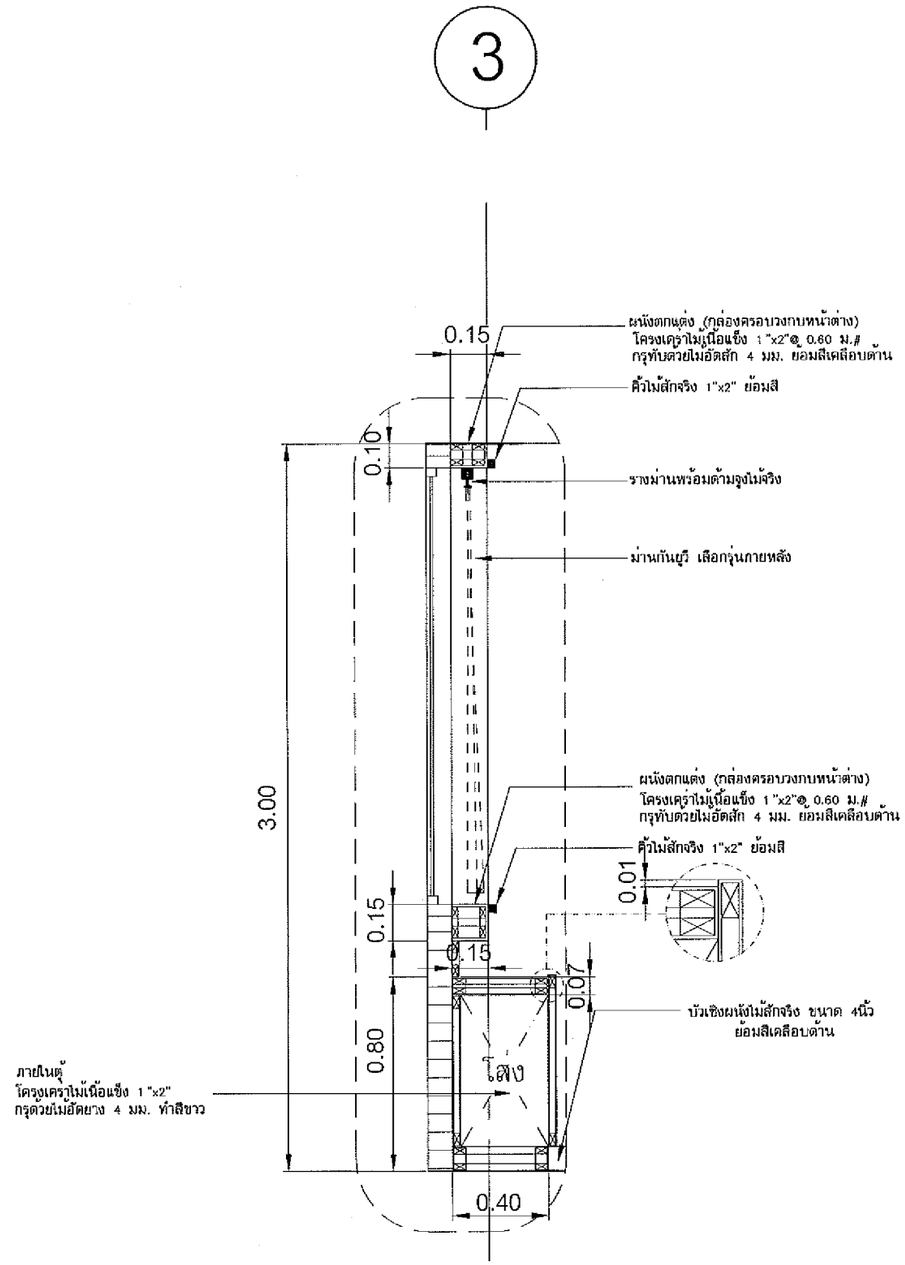

DETAIL 2

SCALE 1:25

โครงการ :

ปรับปรุงห้องประชุมสำนักงานคณบดี

สถาปนิก:

วิศวกรโครงสร้าง :

วิศวกรไฟฟ้า :

วิศวกรประปาและสุขาภิบาล :

เขียนแบบ:

อาทิตย์ เชียงเครือ

ที่ปรึกษาโครงการ:

ตรวจแบบ:

ศุภชัย ตรุเสนา

หน.งานอาคารสถานที่

อนุมัติ:

คณบดีคณะเทคโนโลยี

วันที่ 31 ก.ค. 61

แบบแสดง:

DETAIL 1,2

มาตราส่วน: 1:25

แบบเลขที่: A–10

รหัสแบบ มข.	แผ่นที่
	10/18

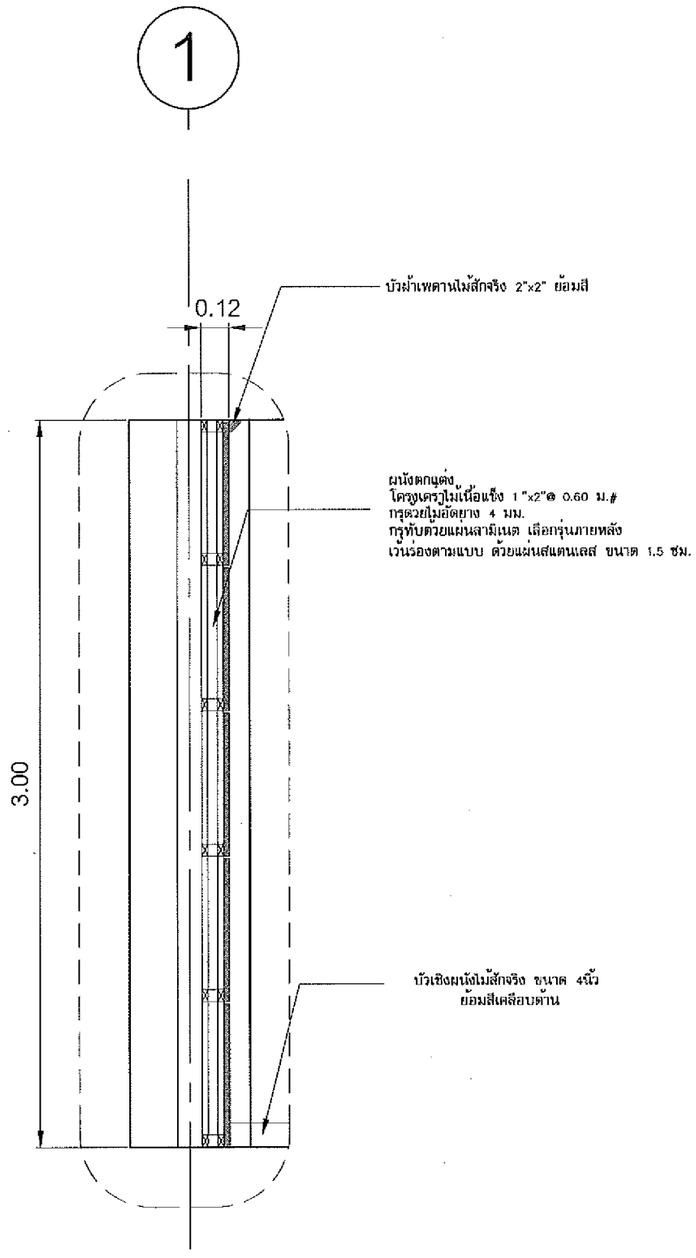

DETAIL 3

SCALE 1:25

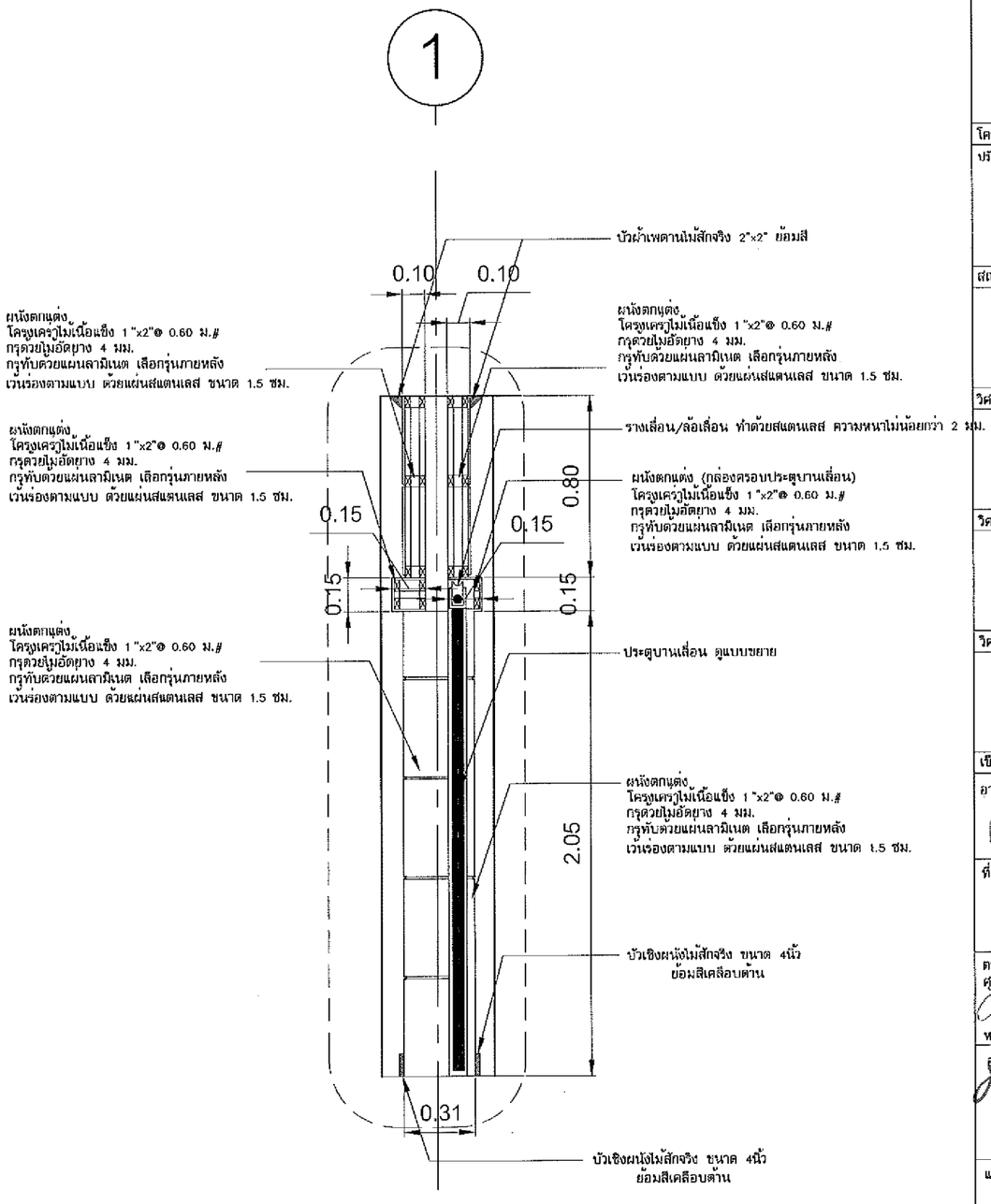

DETAIL 4

SCALE 1:25

โครงการ :
ปรับปรุงห้องประชุมสำนักงานคณบดี

สถาปนิก:

วิศวกรโครงสร้าง :

วิศวกรไฟฟ้า :

วิศวกรประปาและสุขาภิบาล :

เขียนแบบ:
อาทิตย์ เชียงเครือ

ที่ปรึกษาโครงการ:

ตรวจแบบ:
ศุภชัย ตรเสน่า
หน.งานอาคารสถานที่

อนุมัติ
คณบดีคณะเทคโนโลยี
วันที่ 31/ก.ค./61

แบบแสดง:
DETAIL 3,4

มาตราส่วน: 1:25

แบบเลขที่: A-11

รหัสแบบ มข.	แผ่นที่
	11/18

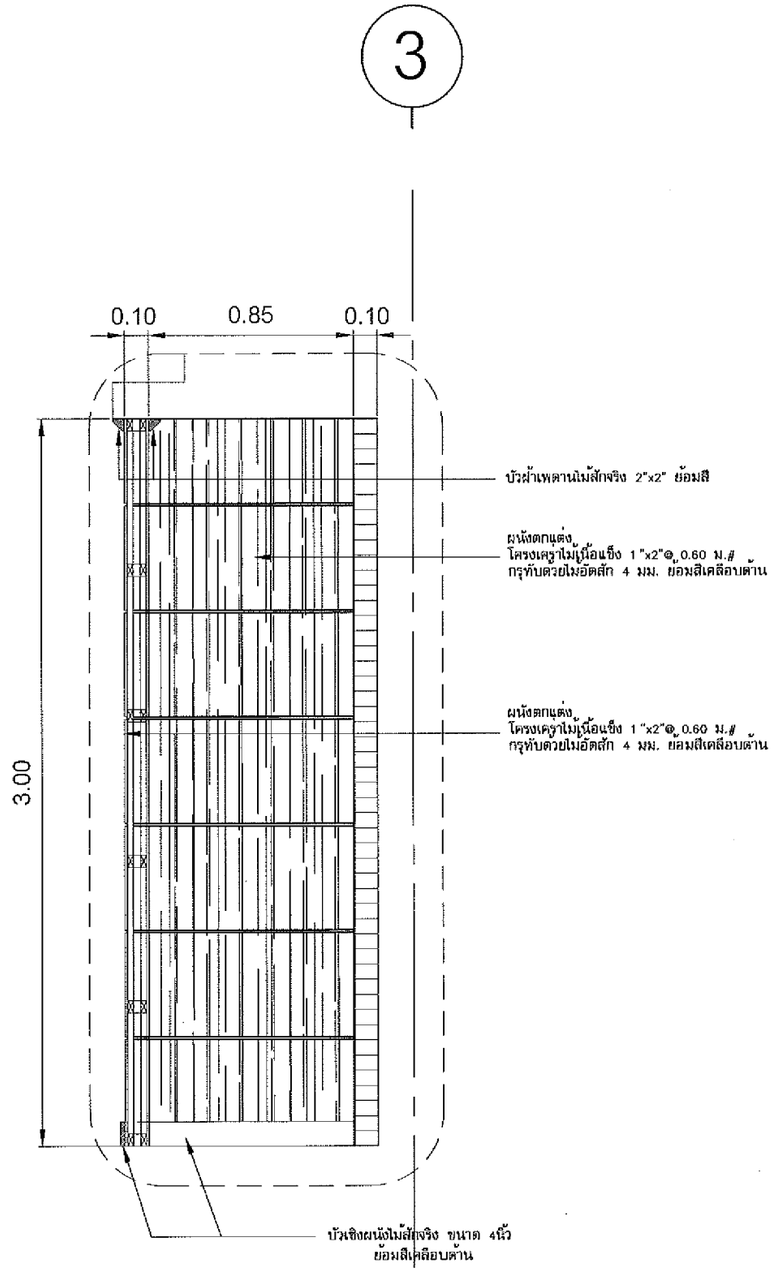

DETAIL 5

SCALE 1:25

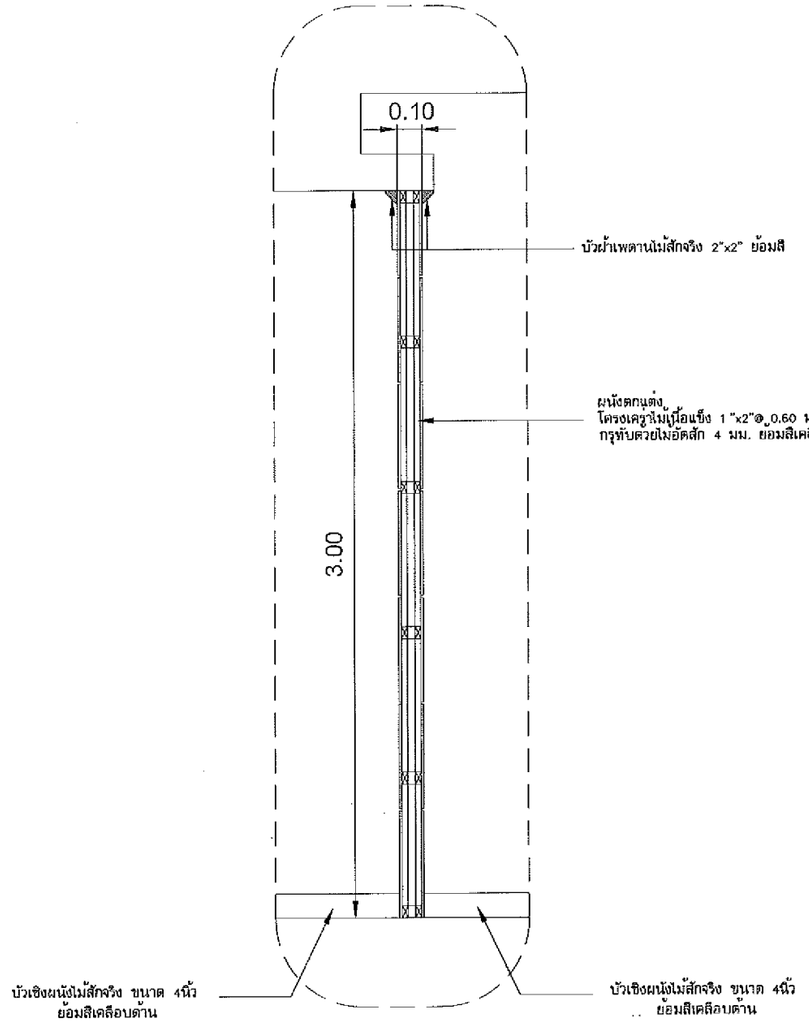

DETAIL 6

SCALE 1:25

โครงการ :

ปรับปรุงห้องประชุมสำนักงานคณบดี

สถานที่ก่อสร้าง :

วิศวกรโครงสร้าง :

วิศวกรไฟฟ้า :

วิศวกรประปาและสุขาภิบาล :

เขียนแบบ:

อาทิตย์ เชียงเครือ

ที่ปรึกษาโครงการ:

ตรวจแบบ:

ศุภชัย ดรเสน

หน.งานอาคารสถานที่

อนุมัติ:

คณบดีคณะเทคโนโลยี

วันที่ 31/08/61

แบบแสดง:

DETAIL 5,6

มาตราส่วน: 1:25

แบบเลขที่: A–12

รหัสแบบ มข.	แผ่นที่
	12/18

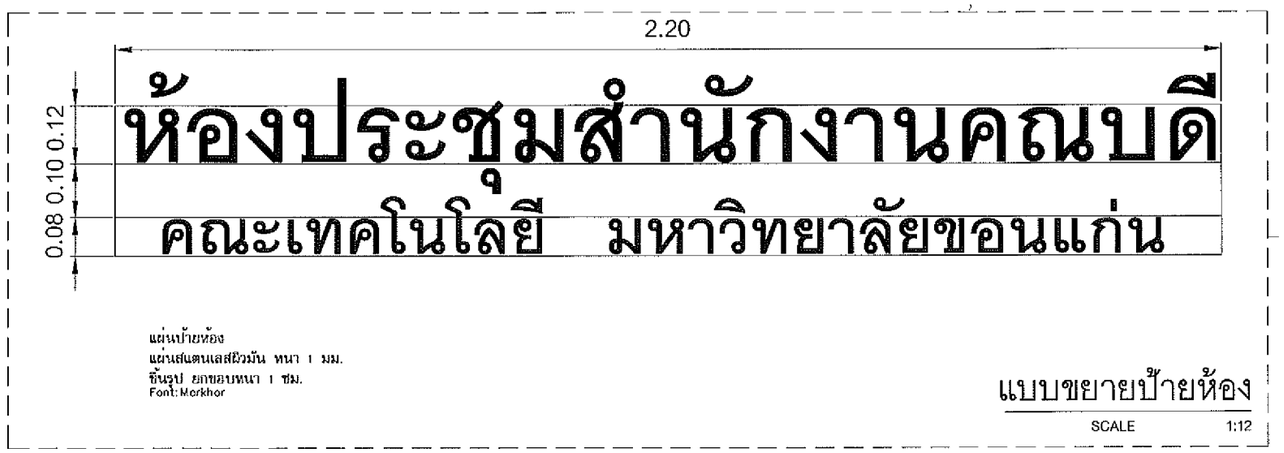

แบบขยายป้ายห้อง

SCALE 1:12

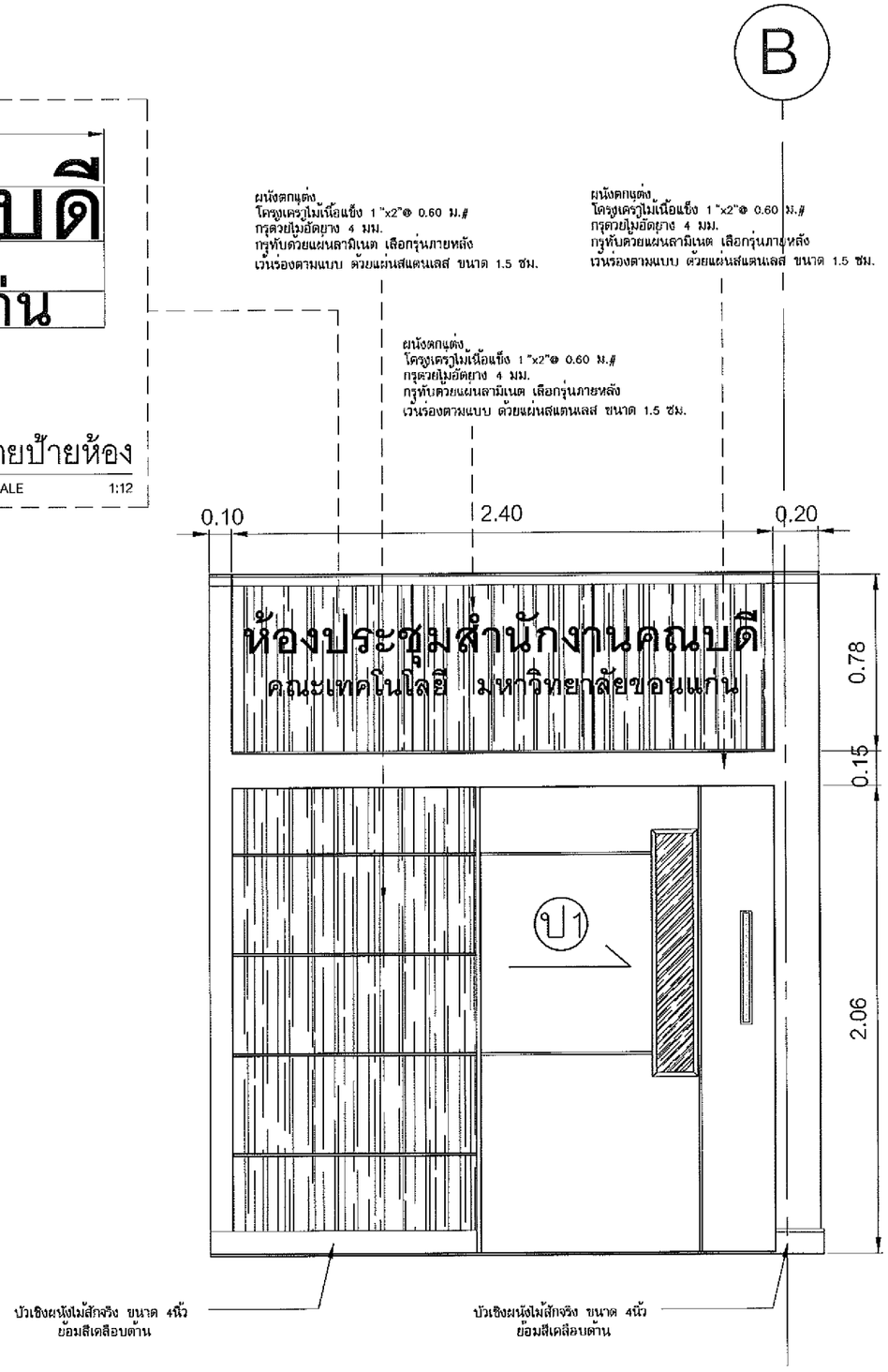

ขยายผนังทางเข้าห้อง

SCALE 1:25

โครงการ :
ปรับปรุงห้องประชุมสำนักงานคณบดี

สถาปนิก:

วิศวกรโครงสร้าง :

วิศวกรไฟฟ้า :

วิศวกรประปาและสุขาภิบาล :

เขียนแบบ:
อาทิตย์ เชียงเครือ

ที่ปรึกษาโครงการ:

ตรวจแบบ:
ศุภชัย ตรุเสนา
หน.งานอาคารสถานที่

อนุมัติ:
คณบดีคณะเทคโนโลยี
วันที่ 31.ก.ย.61

แบบแสดง:
ขยายผนังทางเข้าห้อง

มาตราส่วน: 1:25

แบบเลขที่: A-13

รหัสแบบ มข.	แผ่นที่
	13/18

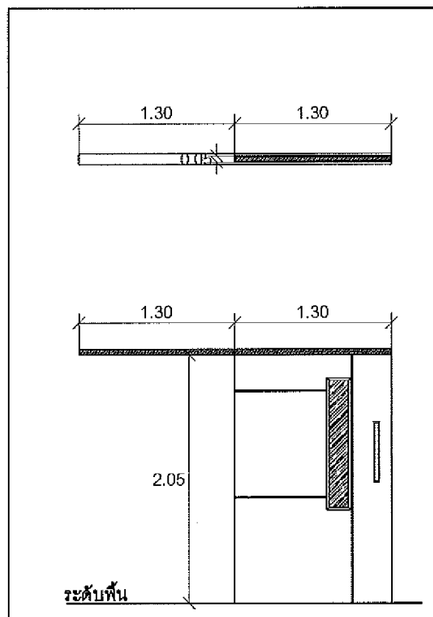

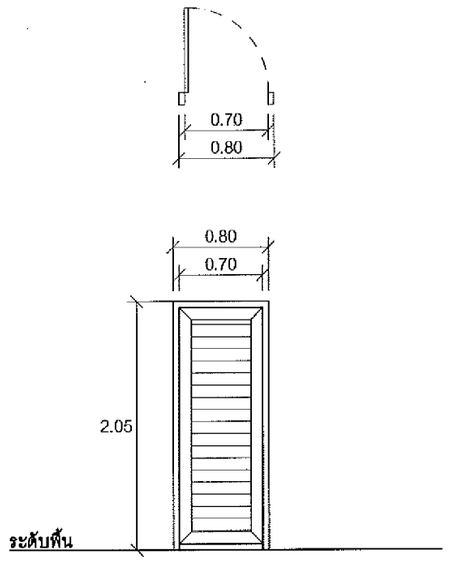

ประตูหมายเลข	⑪
ชนิด	ประตูบานเลื่อน
ชนิดรางเลื่อน	รางเลื่อน/ล้อเลื่อนทำด้วยสแตนเลส หนา 2 มม
วงกบ	วงกบ ไม้เนื้อแข็ง
กรอบบาน	โครงเคร่าไม้เนื้อแข็ง กรุไม่อัดยาง 4 มม กรุทับด้วยแผ่นลามิเนต เลือกรุ่นภายหลัง แบ่งแนวตามแบบ ด้วยเส้นสแตนเลส 1.5 ซม ช่องแสงกระจกสีชา หนา 5 มม
อื่นๆ	มือจับสแตนเลส, ชุดล็อคสแตนเลส

ประตูหมายเลข	⑫
ชนิด	ประตูบานสวิงเดี่ยว (ห้องน้ำ)
วงกบ	ไม้เนื้อแข็ง ขนาด 2"x4" วานิชเคลือบแข็งผิวไม้
กรอบบาน	ไม้สนนอก วานิชเคลือบแข็งผิวไม้
ลูกฟัก	ไม้สนนอก วานิชเคลือบแข็งผิวไม้
อื่นๆ	อุปกรณ์ครบชุด บานพับ, กลอนสับแบบว่าง-ไม่ว่าง

แบบขยายประตู-หน้าต่าง

SCALE 1:50

โครงการ :
ปรับปรุงห้องประชุมสำนักงานคณบดี

สถาปนิก:

วิศวกรโครงสร้าง :

วิศวกรไฟฟ้า :

วิศวกรประปาและสุขาภิบาล :

เขียนแบบ:
อาทิตย์ เชียงเครือ

ที่ปรึกษาโครงการ:

ตรวจแบบ:
ศุภชัย ตรเสนา
หน.งานอาคารสถานที่

อนุมัติ:
คณบดีคณะเทคโนโลยี
วันที่ 31/10/61

แบบแสดง:
แบบขยายประตู-หน้าต่าง

มาตราส่วน: 1:50

แบบเลขที่: A-14

รหัสแบบ มข.	แผ่นที่
	14/18

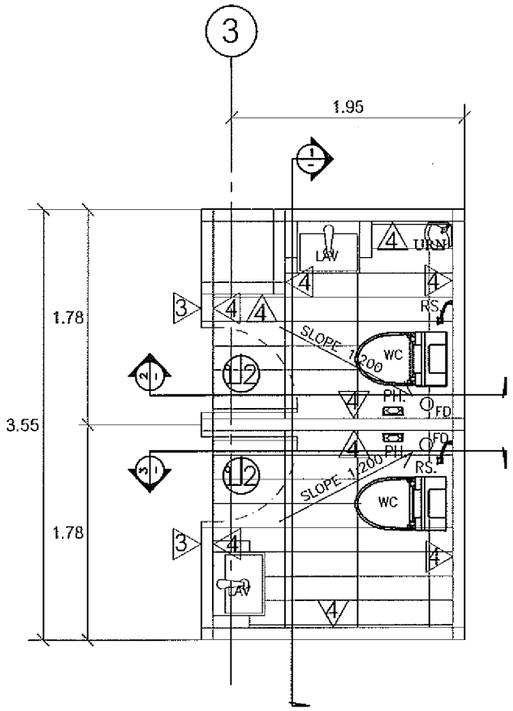

ผังพื้นห้องน้ำ

SCALE 1:50

สัญลักษณ์ประกอบแบบห้องน้ำ		
สัญลักษณ์	รายการ	ติดตั้งสูงจากพื้น
WC	โถส้วมแบบชักโครก สีขาวพร้อมอุปกรณ์ ผลิตภัณฑ์ AMERICAN STANDARD,COTTO,KARAT	-
LAV	อ่างล้างหน้าแบบมีเคาน์เตอร์ ทรงสี่เหลี่ยม พร้อมอุปกรณ์ ผลิตภัณฑ์ AMERICAN STANDARD,COTTO,KARAT	0.80
URN	โถปัสสาวะชาย ชนิดแขวนผนัง 90° สีขาว พร้อมอุปกรณ์ ผลิตภัณฑ์ AMERICAN STANDARD,COTTO,KARAT	-
PH	ที่ใส่กระดาษชำระ ชนิดแขวนผนัง สีขาว พร้อมอุปกรณ์	0.50
M	กระจกเงา ขนาด 0.60x1.00 ม. แบบบานเปิด พร้อมอุปกรณ์	1.00
RS	ก๊อกชำระสายอ่อน พร้อมอุปกรณ์	0.30
F	ก๊อกน้ำสแตนเลสอ่างล้างหน้า พร้อมอุปกรณ์	0.80
FD	ตะแกรงดักกลิ่นปิดท่อระบายน้ำทิ้งที่พื้น ขนาด 3 นิ้ว	-
หมายเหตุ	มิดะขอแขวนเสื้อ 2 ตะขอทำจากสแตนเลส, มีชั้นวางของอเนกประสงค์แบบเซรามิก ติดตั้งหลังโถชักโครก	

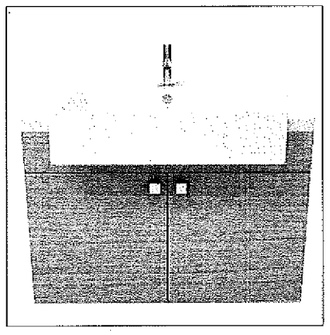

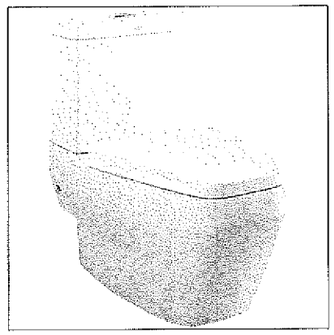

ลักษณะอุปกรณ์สุขภัณฑ์ห้องน้ำ

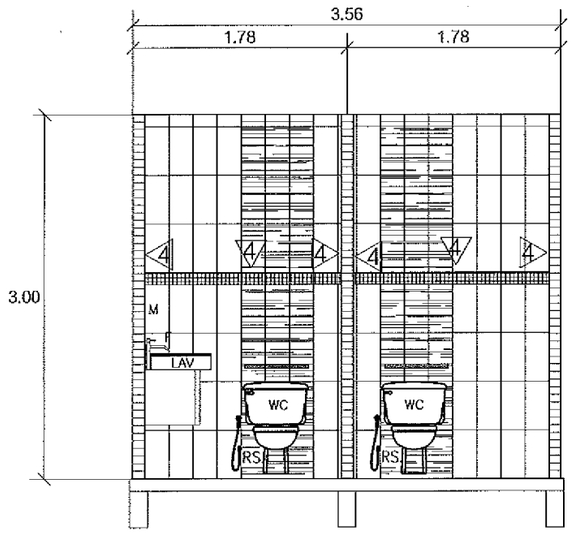

รูปตัด 1

SCALE 1:50

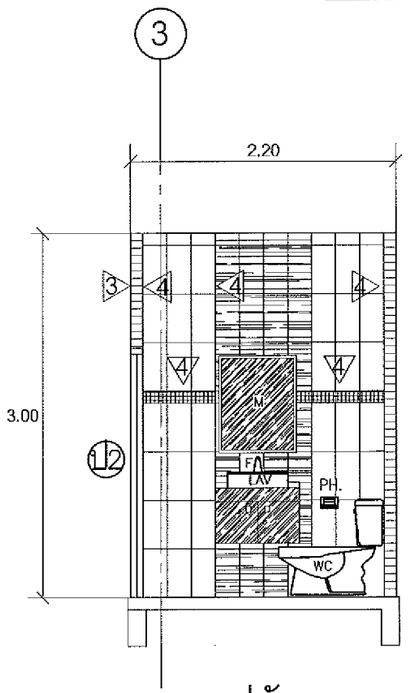

รูปตัด 2

SCALE 1:50

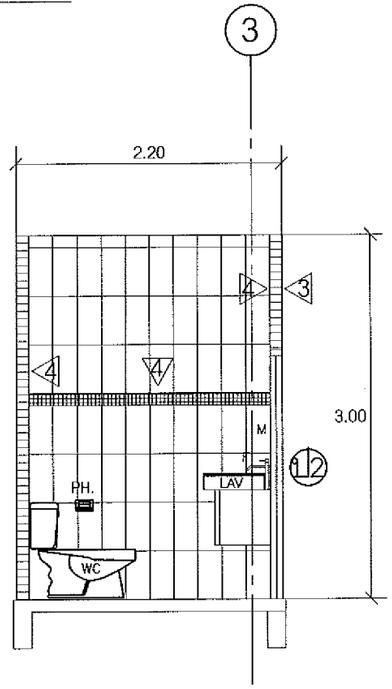

รูปตัด 3

SCALE 1:50

แบบขยายห้องน้ำ

SCALE 1:50

โครงการ :
ปรับปรุงห้องประชุมสำนักงานคณบดี

สถาปนิก:

วิศวกรโครงสร้าง :

วิศวกรไฟฟ้า :

วิศวกรประปาและสุขาภิบาล :

เขียนแบบ:
อาทิตย์ เชียงเครือ

ที่ปรึกษาโครงการ:

ตรวจแบบ:
ศุภชัย ตรเสนา
หน.งานอาคารสถานที่

อนุมัติ
คณบดีคณะเทคโนโลยี
วันที่ 31.ก.ย.61

แบบแสดง:
แบบขยายห้องน้ำ

มาตราส่วน: 1:50

แบบเลขที่: A-15

รหัสแบบ มข.	แผ่นที่
	15/18

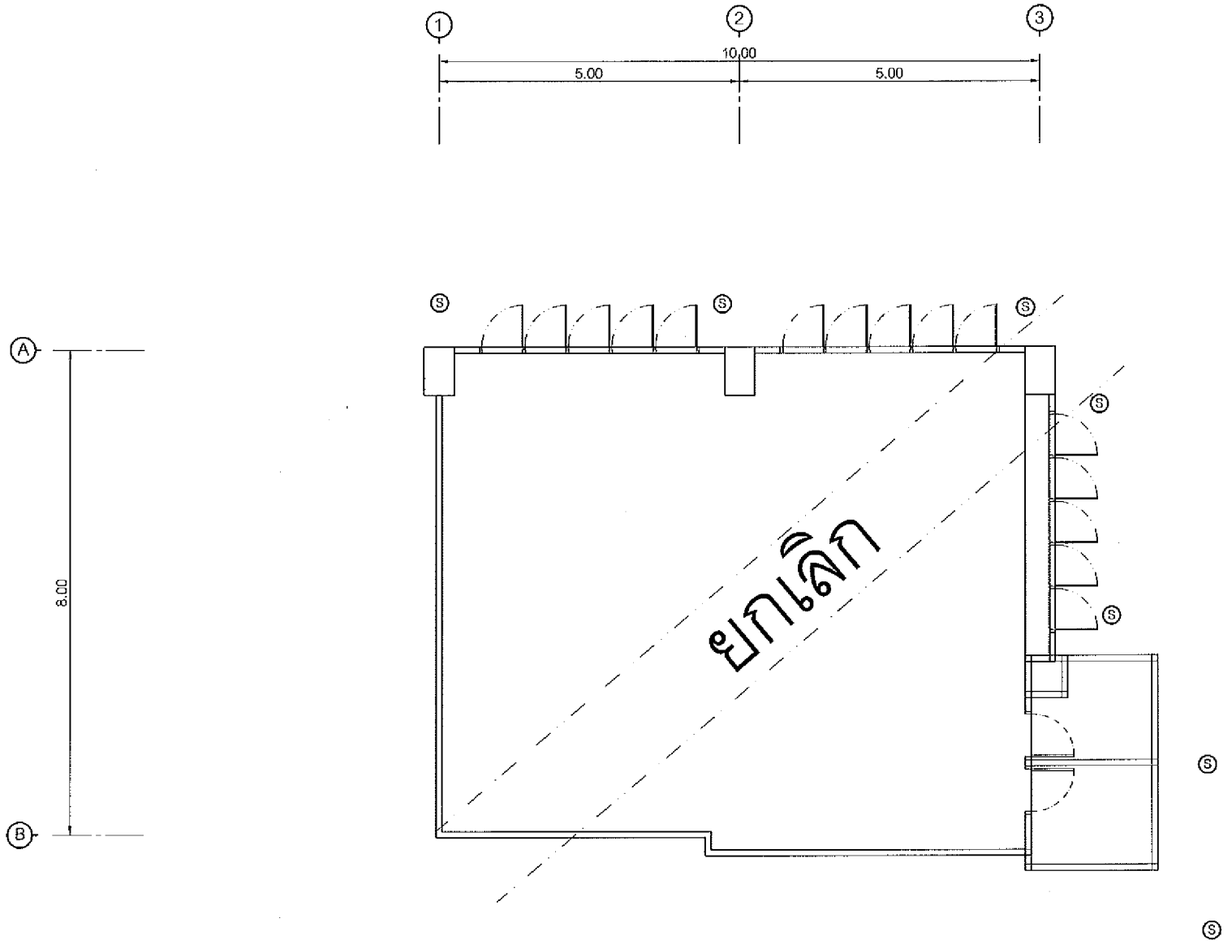

รายการประกอบแบบ

Ⓢ ตำแหน่งสถานีไถ่ดินวางเหยื่อล่อปลวก

หมายเหตุ:

1. ตำแหน่งติดตั้งสามารถปรับเปลี่ยนได้ตามความเหมาะสม
2. ต้องมีการตรวจสอบสถานี ทุกๆเดือน และรายงานต่อคณะฯ ทุกๆเดือน เป็นเวลา 1 ปี
3. ผู้รับจ้างต้องจัดทำรายละเอียดการกำจัดปลวก แบบสถานีไถ่ดินวางเหยื่อล่อ ต่อคณะกรรมการตรวจการจ้าง เพื่อพิจารณาอนุมัติ

ระบบกำจัดปลวก

SCALE 1:100

โครงการ :
ปรับปรุงห้องประชุมสำนักงานคณบดี

สถานที่ก่อ:

วิศวกรโครงสร้าง :

วิศวกรไฟฟ้า :

วิศวกรประปาและสุขาภิบาล :

เขียนแบบ:
อาทิตย์ เชียงเครือ

ที่ปรึกษาโครงการ:

ตรวจแบบ:
ศุภชัย ตรสมา
หน.งานอาคารสถานที่

อนุมัติ:
คณบดีคณะเทคโนโลยี
วันที่ 3/09/61

แบบแสดง:
ระบบกำจัดปลวก

มาตราส่วน: 1:100

แบบเลขที่: A–16

รหัสแบบ มข.	แผ่นที่
	16/18

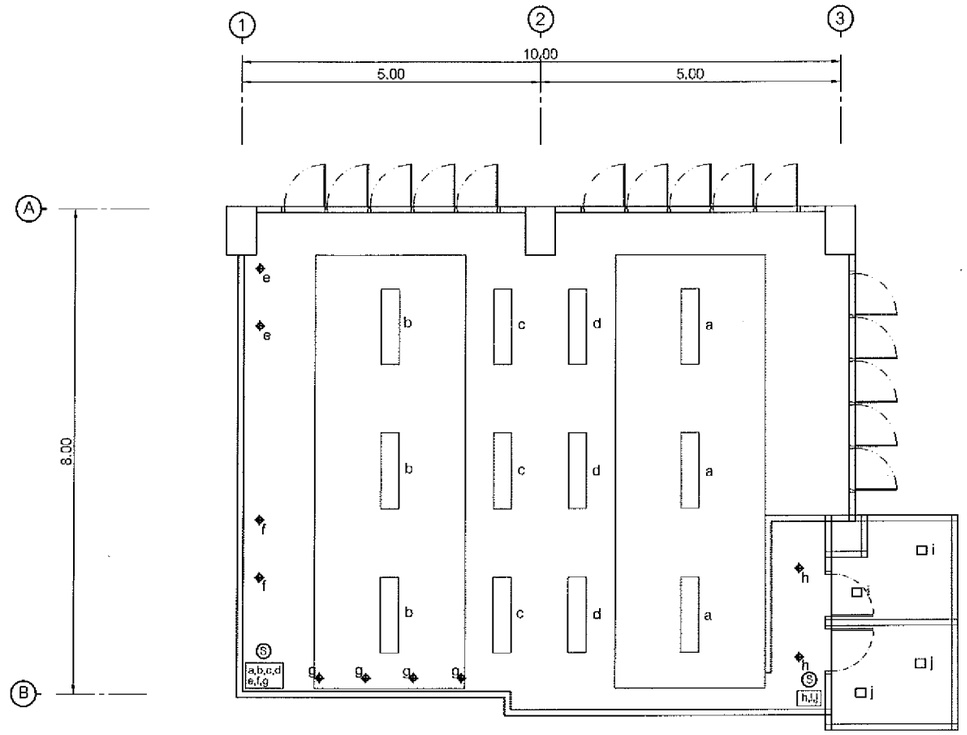

รายการประกอบแบบ

- ชุดโคมฝังฝ้า LED PANAL LIGHT 40W ขนาด 30x120 CM.
- ชุดโคม DOWNLIGHT LED E27 6W. ชนิดฝังฝ้า 4" ทรงกลม
- Ⓢ สวิทช์เปิด-ปิด 16A 250V ฝาครอบพลาสติก
  สายไฟฟ้า THW 1.5 sq.mm. ร้อยท่อ PVC
- ชุดโคม DOWNLIGHT LED PANEL 9W. ชนิดฝังฝ้า ทรงเหลี่ยม ขนาด 4"x4"

หมายเหตุ: -สายสัญญาณทุกเส้นให้ร้อยท่อ EMT ฝังพื้น, PVC เดินในผนัง+ฝ้าเพดาน
-สายไฟฟ้าเป็นผลิตภัณฑ์ของ THAI YAZAKI, PHELPS DODGE, BANGKOK CABLE, MCI-DRAKA
-สวิทช์เปิด-ปิด 16A. 250V. เป็นผลิตภัณฑ์ของ PANASONIC, CLIPSAL, NATIONAL, BITICINO
-ชุดโคม เป็นผลิตภัณฑ์ของ PHILIPS, OSRAM, TOSHIBA, SYNVANIA, LAMPTAN

ผังแสงสว่าง 1

SCALE 1:100

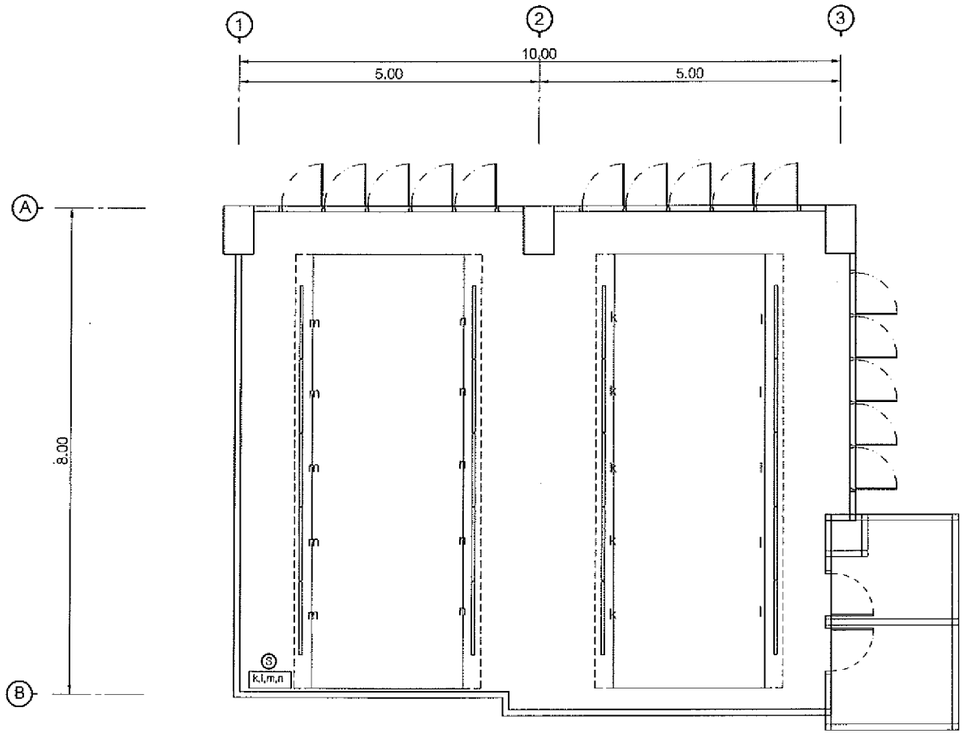

รายการประกอบแบบ

- ชุดโคมฟลูออเรสเซนต์ T5 28W. (Warm White) ไฟซ่อนฝ้า (แบบอิเล็คทรอนิกส์)
- Ⓢ สวิทช์เปิด-ปิด 16A 250V ฝาครอบพลาสติก
  สายไฟฟ้า THW 1.5 sq.mm. ร้อยท่อ PVC

หมายเหตุ: -สายสัญญาณทุกเส้นให้ร้อยท่อ EMT ฝังพื้น, PVC เดินในผนัง+ฝ้าเพดาน
-สายไฟฟ้าเป็นผลิตภัณฑ์ของ THAI YAZAKI, PHELPS DODGE, BANGKOK CABLE, MCI-DRAKA
-สวิทช์เปิด-ปิด 16A. 250V. เป็นผลิตภัณฑ์ของ PANASONIC, CLIPSAL, NATIONAL, BITICINO
-ชุดโคม เป็นผลิตภัณฑ์ของ PHILIPS, OSRAM, TOSHIBA, SYNVANIA

ผังแสงสว่าง 2

SCALE 1:100

โครงการ :
ปรับปรุงห้องประชุมสำนักงานเคแบดิ

สถาปนิก:

วิศวกรโครงสร้าง :

วิศวกรไฟฟ้า :

วิศวกรประปาและสุขาภิบาล :

เขียนแบบ:
อาทิตย์ เชียงเครือ

ที่ปรึกษาโครงการ:

ตรวจแบบ:
ศุภชัย ตรเสนา
หน.งานอาคารสถานที่

อนุมัติ:
คณบดีคณะเทคโนโลยี
วันที่ 31 ก.ค. 61

แบบแสดง:
ผังแสงสว่าง1-2

มาตราส่วน: 1:100

แบบเลขที่: EE-01

รหัสแบบ มช.	แผ่นที่
	17/18

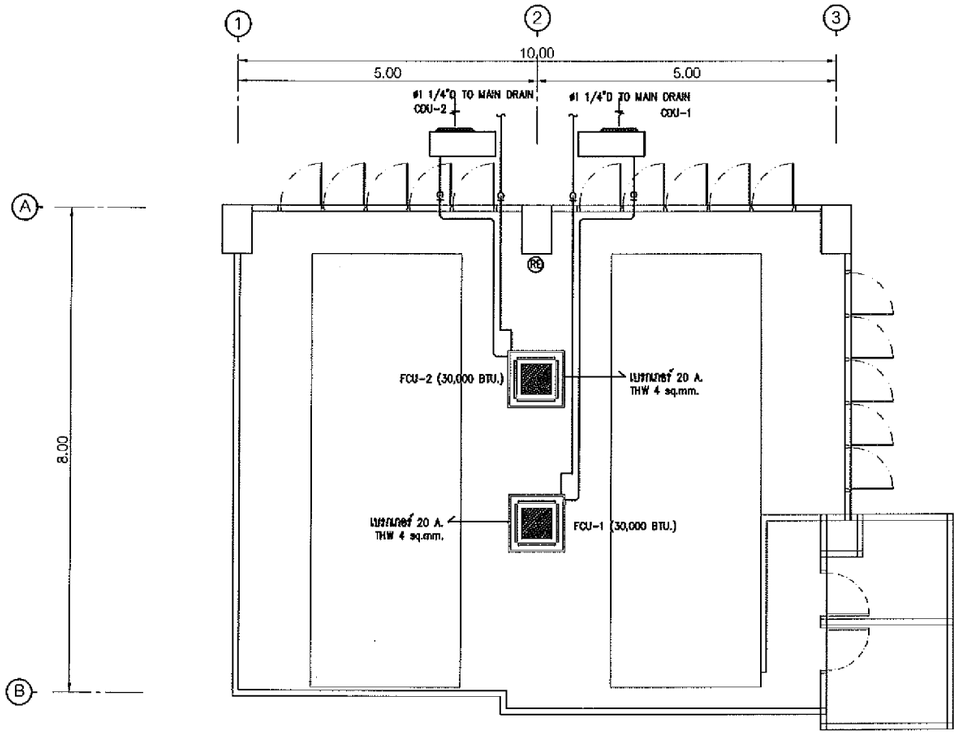

รายละเอียดเครื่องปรับอากาศ

เครื่องปรับอากาศแบบฝังในฝ้าเพดาน กระจายลมอิสระ 4 ทิศทาง ขนาดไม่น้อยกว่า 30,000 Btu.
เครื่องปรับอากาศมีกำลังไฟฟ้าไม่น้อยกว่า 2,450W.
ความสามารถทำความเย็นไม่น้อยกว่า 30,000 Btu/hr.
ค่า SEER.ไม่น้อยกว่า 20.82 Btu/hr/Watt.
POWER 220V./1Ph./50Hz.
มีระบบอินเวอร์เตอร์แบบรวิง
สามารถกระจายลมเย็นได้ไม่ต่ำกว่า 4 เมตร
ชนิดคอมเพรสเซอร์ แบบ SWING TYPE
ชนิดสารทำความเย็น R32
Wireless Remote Control
สามารถปรับทิศทางลมขึ้น-ลง อัตโนมัติได้ (SWING) อิสระ 4 ด้าน
บานเกร็ดมีมอเตอร์แยกอิสระทั้ง 4 ด้าน สามารถกำหนดองศาการกระจายลมเย็นแบบคงที่ได้
สามารถปรับแรงลมได้ไม่น้อยกว่า 3 ระดับ และสามารถปรับแรงลมอัตโนมัติได้
มีระบบปั๊มน้ำทิ้ง
มีฉลากประหยัดไฟฟ้า เบอร์ 5
อุปกรณ์ทุกชิ้นต้องผ่านการตรวจสอบและรับรองคุณภาพ โดยสำนักงานมาตรฐานผลิตภัณฑ์อุตสาหกรรม กระทรวงอุตสาหกรรม (มอก.2134-2553)
เป็นผลิตภัณฑ์ DAIKIN, CARRIER, TRANE.

ผังระบบปรับอากาศ

SCALE 1:100

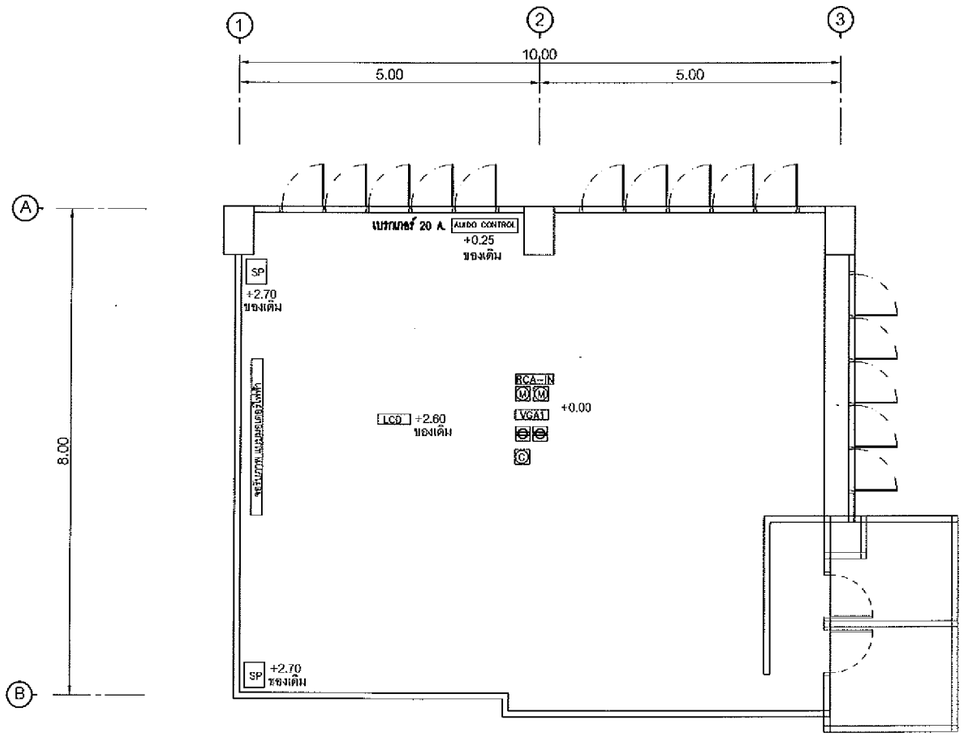

รายการประกอบแบบ

- ชุดเต้ารับไมโครโฟน Female XLR 3Pin/DIN 7Pin ชนิดฝังพื้น POP-UP พร้อมสายสัญญาณ
- RCA-IN ชุดเต้ารับสัญญาณ Female RCA ชนิดฝังพื้น POP-UP พร้อมสายสัญญาณ
- VGA1 ชุดเต้ารับสัญญาณ Female VGA1 ชนิดฝังพื้น POP-UP พร้อมสายสัญญาณ
- ชุดเต้ารับไฟฟ้าคู่ 16A. 250V. ชนิดฝังพื้น POP-UP สายไฟฟ้า THW 2.5 sq.mm.
- COMPUTER OUTLET RJ45 IN GROUND POP-UP สายสัญญาณ UTP CAT5E
- จอรับภาพ จอรับภาพแบบมอเตอร์ไฟฟ้าพร้อมสวิทช์ควบคุม ขนาด 72"x96" (4:3) เนื้อจอภาพ MATT WHITE
- SP ชุดลำโพง (ของเดิม)
- LCD เครื่องฉายภาพ LCD (ของเดิม)
- AUDIO CONTROL ชุดเครื่องขยายเสียง (ของเดิม)

หมายเหตุ: -สายสัญญาณทุกเส้นให้ร้อยท่อ EMT ฝังพื้น, PVC เดินในผนัง+ฝ้าเพดาน
-สายไฟฟ้าเป็นผลิตภัณฑ์ของ THAI YAZAKI, PHELPS DODGE, BANGKOK CABLE, MCI-DRAKA
-เต้ารับคู่-เดี่ยว เต้ารับชนิดฝังพื้น POP-UP 16A. 250V. เป็นผลิตภัณฑ์ของ SCHNEIDER, CLIPSAL, NATIONAL, BTICINO
-เต้ารับคู่ไฟฟ้า 16A. 250V. เป็นผลิตภัณฑ์ของ PANASONIC, NATIONAL, BTICINO
-สวิทช์ไฟฟ้า เป็นผลิตภัณฑ์ของ PANASONIC, NATIONAL, BTICINO
-Connector ชนิดต่างๆ เช่น Microphone and Line IN/OUT Let,VGA In Let/OutLet, etc
เป็นผลิตภัณฑ์ของ NEUTRIK, AMPHENOL, EXTRON, SWITCHCRAFF

ผังระบบภาพและเสียง

SCALE 1:100

โครงการ :
ปรับปรุงห้องประชุมสำนักงานคณบดี

สถาปนิก:

วิศวกรโครงสร้าง :

วิศวกรไฟฟ้า :

วิศวกรประปาและสุขาภิบาล :

เขียนแบบ:
อาทิตย์ เชียงเครือ

ที่ปรึกษาโครงการ:

ตรวจแบบ:
ศุภชัย ตรเสนา
หน.งานอาคารสถานที่

อนุมัติ:
คณบดีคณะเทคโนโลยี
วันที่ 31/07/61

แบบแสดง:
ผังระบบปรับอากาศ
ผังระบบภาพและเสียง

มาตราส่วน: 1:100

แบบเลขที่: EE-02

รหัสแบบ มข.	แผ่นที่
	18 / 18